ГРИН ЭНЕРГО®

НАДЕЖНОСТЬ,
СОБРАННАЯ ВОЕДИНО

Каталог - 2026

ГринЭнергоСнаб
от надежного поставщика — к успешному производителю



С 2009 года компания ООО «ГринЭнергоСнаб» зарекомендовала себя как надёжный поставщик кабельной и электротехнической продукции от ведущих российских производителей. За 17 лет работы мы не только накопили глубокую экспертизу в области кабельных систем, но и досконально изучили технические особенности продукции как отечественных, так и зарубежных брендов.



Этот опыт стал основой для стратегического решения — трансформировать компанию из торгового партнёра в производителя высокотехнологичной кабельной арматуры. Сегодня мы с гордостью представляем вам продукцию под собственной торговой маркой «ГринЭнерго», разработанную и изготовленную в соответствии с самыми строгими отраслевыми стандартами.

Ключевые этапы развития:

- 2017 г. - запуск производства уплотнителей кабельных проходов (УКПт) по ТУ 3599-001-61566566-2017.
- 2020 г. - начало выпуска концевых и соединительных муфт для кабелей с пластмассовой изоляцией на напряжение до 1 кВ по ТУ 27.33.13-001-61566566-2020 (в соответствии с ГОСТ 13781.0-86).
- 2022–2023 гг. - совместно с ОАО «ВНИИКП» разработаны и утверждены технические условия ТУ 27.33.13-001-61566566-2023 на муфты для кабелей с пластмассовой и бумажной маслопропитанной изоляцией на напряжение 1, 3, 6 и 10 кВ. Начато серийное производство в соответствии с требованиями ГОСТ 34839-2022.
- 2023 г. - запуск линейки болтовых наконечников и соединителей (гильз) по ТУ 27.33.13-002-61566566-2023.
- 2024 г. - в Испытательном центре ОАО «ВНИИКП» успешно пройдены испытания кабельных муфт для силовых кабелей с пластмассовой изоляцией на напряжение 10 кВ (марки ЗПСт-10, ЗПКВтп-10, ЗПКНтп-10) на соответствие ГОСТ 34839-2022 (Протокол № 87 от 23.12.2024).
- 2025 г. - подтверждено соответствие аналогичным требованиям муфт для кабелей с бумажной маслопропитанной изоляцией (марки ЗСтп-10, ЗКВтп-10, ЗКНтп-10) (Протокол № 21 от 14.02.2025).
- Август 2025 г. - кабельная арматура ООО «ГринЭнергоСнаб» официально включена в перечень согласованного оборудования для применения в сетях АО «ОЭК» при новом строительстве, реконструкции и капитальном ремонте.

Каждое изделие «ГринЭнерго» - это результат более чем 15-летнего опыта, строгого контроля и ориентации на самые высокие стандарты.
Мы не просто поставляем продукцию, мы обеспечиваем надежность и безопасность ваших объектов.



Доверяйте профессионалам — доверяйте «ГринЭнерго»!

ОГЛАВЛЕНИЕ

- Муфты концевые 1ПКВНт-1 на напряжение до 1кВ - 2
- Муфты соединительные 1ПСт-1 на напряжение до 1кВ - 3
- Муфты концевые 1ПКВНтБ-1 на напряжение до 1кВ - 4
- Муфты соединительные 1ПСтБ-1 на напряжение до 1кВ - 5
- Муфты концевые 2ПКВНтп-1 на напряжение до 1кВ - 6
- Муфты соединительные 2ПСт-1 на напряжение до 1кВ - 7
- Муфты концевые 2ПКВНтпБ-1 на напряжение до 1кВ - 8
- Муфты соединительные 2ПСтБ-1 на напряжение до 1кВ - 9
- Муфты концевые 3, 4, 5ПКВНтп-1 на напряжение до 1кВ - 10
- Муфты соединительные 3, 4, 5ПСт-1 на напряжение до 1кВ - 11
- Муфты концевые 3, 4, 5ПКВНтпБ-1 на напряжение до 1кВ - 12
- Муфты соединительные 3, 4, 5ПСтБ-1 на напряжение до 1кВ - 13
- Муфты соединительные переходные 4ПСПтпБ-СИП-1 на напряжение до 1 кВ - 14
- Муфты концевые 3, 4КВНтп-1 на напряжение до 1 кВ - 15
- Муфты соединительные 3, 4Стп-1 на напряжение до 1кВ - 16
- Муфты концевые 4КВНтп-1-МКС на напряжение до 1 кВ - 17
- Муфты соединительные 4Стп-1-МКС на напряжение до 1кВ - 18
- Муфты концевые 3КВтп-10 на напряжение 10 кВ - 19
- Муфты концевые 3КНтп-10 на напряжение 10 кВ - 20
- Муфты соединительные 3Стп-10, на напряжение 10 кВ - 21
- Муфты соединительные переходные 3СПтп-10 на напряжение 10 кВ - 22
- Муфты концевые 1ПКВт-10 на напряжение 10 кВ - 23
- Муфты концевые 1ПКНт-10 на напряжение 10 кВ - 24
- Муфты соединительные 1ПСт-10 на напряжение 10 кВ - 25
- Муфты концевые 3ПКВтп-10 на напряжение 10 кВ - 26
- Муфты концевые 3ПКНтп-10 на напряжение 10 кВ - 27
- Муфты соединительные 3ПСт-10 на напряжение 10 кВ - 28
- Муфты концевые 3ПКВтпБ-10 на напряжение 10 кВ - 29
- Муфты концевые 3ПКНтпБ-10 на напряжение 10 кВ - 30
- Муфты соединительные 3ПСтБ-10 на напряжение 10 кВ - 31
- Разъемный изолятор - адаптер РИКС-10 на напряжение 10 кВ - 32
- Разъемный изолятор - адаптер РИКС-20 на напряжение 20 кВ - 33
- Уплотнители кабельных проходов УКПт - 34
- Муфты концевые ОСВ для сетей уличного освещения - 35
- Комплектующие для сетей уличного освещения - предохранители - 36
- Комплектующие для сетей уличного освещения - клеммники - 37
- Комплектующие для сетей уличного освещения - комплекты клеммников - 38
- Наконечники болтовые 1НБ, соединители болтовые 2СБ - 39
- Наконечники болтовые 1-2НБ на напряжение до 10 кВ включительно - 40
- Соединители болтовые 4СБ на напряжение до 10 кВ включительно - 41
- Наконечники болтовые 2-3НБV на напряжение до 10 кВ включительно - 42
- Соединители болтовые 4СБV на напряжение до 10 кВ включительно - 43
- Наконечники болтовые 2-3НСП на напряжение до 35 кВ включительно - 44
- Соединители болтовые 4-6ГСП на напряжение до 35 кВ включительно - 45
- Наконечники болтовые НО сечением до 240 кв. мм - 46
- Наконечники болтовые НО сечением от 300 до 1000 кв. мм - 47
- Наконечники болтовые НО сечением от 300 до 800 кв. мм, исполнение -03 - 48
- Соединители болтовые ГО сечением от 300 до 800 кв. мм - 49
- Наконечники болтовые НС сечением от 300 до 1000 кв. мм - 50
- Наконечники болтовые НС сечением от 300 до 800 кв. мм, исполнение -03 - 51
- Соединители болтовые ГС сечением от 300 до 1000 кв. мм - 52

Концевые муфты внутренней и наружной установки для кабеля с пластмассовой изоляцией без брони на напряжение до 1 кВ 1ПКВНт-1 ГринЭнерго



Концевые муфты внутренней и наружной установки 1ПКВНт-1 ГринЭнерго на основе термоусаживаемых изделий предназначены для оконцевания одножильных кабелей с пластмассовой изоляцией без брони на переменное напряжение до 1 кВ, частотой 50 Гц.

Климатическое исполнение муфт УХЛ, категория размещения 1-5 по ГОСТ 15150-69.

Муфты эксплуатируются при температуре окружающей среды от -60 до +50 ˚С.

Муфты соответствуют ГОСТ 34839-2022 и ТУ 27.33.13-001-61566566-2023.

Муфты могут применяться с кабелями без брони, а также проводами, с алюминиевыми и медными жилами сечением от 10 до 630 кв. мм типов:

- АВВГ-1, АПВГ-1,
- ВВГ-1, ПВГ-1, КГ-1;
- ПВ-1, ПВ-3 и их аналогами.

ОСНОВНЫЕ ТИПОРАЗМЕРЫ МУФТ:

Обозначение базовой комплектации	Рабочее напряжение, кВ	Количество жил кабеля	Сечение жил, кв. мм	Размер упаковки – длина*ширина*высота, м / объем упаковки, куб. м
1ПКВНт-1-10/25 (Б)	1	1	10, 16, 25	0,4*0,1*0,1 / 0,004 (групповая)
1ПКВНт-1-16/25 (Б)			16, 25	
1ПКВНт-1-25/50 (Б)			25, 35, 50	
1ПКВНт-1-35/50 (Б)			35, 50	
1ПКВНт-1-70/120 (Б)			70, 95, 120	
1ПКВНт-1-150/240 (Б)			150, 185, 240	
1ПКВНт-1-300 (Б)			300	
1ПКВНт-1-300/400 (Б)			300, 400	
1ПКВНт-1-400 (Б)			400	
1ПКВНт-1-500 (Б)			500	
1ПКВНт-1-500/630 (Б)			500/630	

Базовая комплектация муфты включает все необходимые элементы для монтажа, в том числе:

- термоусаживаемую трубку с нанесённым методом соэкструзии внутренним клеевым слоем;
- болтовой наконечник из алюминиевого сплава на диапазоны сечений 10/25, 16/25, 25/50, 35/50, 70/120, 150/240, 300, 300/400, 400, 500 или 500/630 кв. мм.

По требованию заказчика муфты могут поставляться:

- без наконечников в комплекте, комплектация -бн.

Условное обозначение муфт содержит следующую информацию:

- **1** - количество жил кабеля, с которым муфта применяется;
- **П** - пластмассовая изоляция;
- **К** - концевая муфта;
- **ВН** - внутренней и наружной установки;
- **т** - термоусаживаемая технология;
- **1** - номинальное напряжение эксплуатации муфты, кВ;
- **70/120** - диапазон сечений жил кабеля, кв. мм;
- **(Б)** - с болтовыми наконечниками в комплекте;
- **-бн** - без болтовых наконечников в комплекте.

Соединительные муфты для кабеля с пластмассовой изоляцией без брони на напряжение до 1 кВ 1ПСт-1 ГринЭнерго

Соединительные муфты 1ПСт-1 ГринЭнерго на основе термоусаживаемых изделий предназначены для соединения одножильных кабелей с пластмассовой изоляцией без брони на переменное напряжение до 1 кВ, частотой 50 Гц.

Климатическое исполнение муфт УХЛ, категория размещения 1-5 по ГОСТ 15150-69, а также для прокладки в земле.

Муфты эксплуатируются при температуре окружающей среды от -60 до +50 ˚С.

Муфты соответствуют ГОСТ 34839-2022 и ТУ 27.33.13-001-61566566-2023.



Муфты могут применяться с кабелями без брони, а также проводами, с алюминиевыми и медными жилами сечением от 10 до 630 кв. мм типов:

- АВВГ-1, АПВГ-1,
- ВВГ-1, ПВГ-1, КГ-1;
- ПВ-1, ПВ-3 и их аналогами.

ОСНОВНЫЕ ТИПОРАЗМЕРЫ МУФТ:

Обозначение базовой комплектации	Рабочее напряжение, кВ	Количество жил кабеля	Сечение жил, кв. мм	Размер упаковки – длина*ширина*высота, м / объем упаковки, куб. м
1ПСт-1-10/25 (Б)	1	1	10, 16, 25	0,4*0,1*0,1 / 0,004 (групповая)
1ПСт-1-16/25 (Б)			16, 25	
1ПСт-1-25/50 (Б)			25, 35, 50	
1ПСт-1-35/50 (Б)			35, 50	
1ПСт-1-70/120 (Б)			70, 95, 120	
1ПСт-1-150/240 (Б)			150, 185, 240	
1ПСт-1-300 (Б)			300	
1ПСт-1-300/400 (Б)			300, 400	
1ПСт-1-400 (Б)			400	
1ПСт-1-500 (Б)			500	
1ПСт-1-500/630 (Б)			500, 630	

Базовая комплектация муфты включает все необходимые элементы для монтажа, в том числе:

- термоусаживаемую трубку с нанесённым методом соэкструзии внутренним клеевым слоем;
- болтовой соединитель из алюминиевого сплава на диапазоны сечений 10/25, 16/25, 25/50, 35/50, 70/120, 150/240, 300, 300/400, 400, 500 или 500/630 кв. мм.

Условное обозначение муфт содержит следующую информацию:

- **1** - количество жил кабеля, с которым муфта применяется;
- **П** - пластмассовая изоляция;
- **С** - соединительная муфта;
- **т** - термоусаживаемая технология;
- **1** - номинальное напряжение эксплуатации муфты, кВ;
- **70/120** - диапазон сечений жил кабеля, кв. мм;
- **(Б)** - с болтовыми соединителями в комплекте.

Концевые муфты внутренней и наружной установки для бронированного кабеля с пластмассовой изоляцией на напряжение до 1 кВ 1ПКВНтБ-1 ГринЭнерго



Концевые муфты внутренней и наружной установки 1ПКВНтБ-1 ГринЭнерго на основе термоусаживаемых изделий предназначены для оконцевания одножильных кабелей с пластмассовой изоляцией с броней на переменное напряжение до 1 кВ, частотой 50 Гц.

Климатическое исполнение муфт УХЛ, категория размещения 1-5 по ГОСТ 15150-69.

Муфты эксплуатируются при температуре окружающей среды от -60 до +50 ˚С.

Муфты соответствуют ГОСТ 34839-2022 и ТУ 27.33.13-001-61566566-2023.

Муфты могут применяться с кабелями бронированными стальными лентами с алюминиевыми и медными жилами сечением от 10 до 630 кв. мм типов:

- АВБбШв-1, АПБбШв-1,
- ВБбШв-1, ПБбШв-1 и их аналогами.

ОСНОВНЫЕ ТИПОРАЗМЕРЫ МУФТ:

Обозначение базовой комплектации	Рабочее напряжение, кВ	Количество жил кабеля	Сечение жил, кв. мм	Размер упаковки – длина*ширина*высота, м / объем упаковки, куб. м
1ПКВНтБ-1-10/25 (Б)	1	1	10, 16, 25	0,4*0,1*0,1 / 0,004 (групповая)
1ПКВНтБ-1-16/25 (Б)			16, 25	
1ПКВНтБ-1-25/50 (Б)			25, 35, 50	
1ПКВНтБ-1-35/50 (Б)			35, 50	
1ПКВНтБ-1-70/120 (Б)			70, 95, 120	
1ПКВНтБ-1-150/240 (Б)			150, 185, 240	
1ПКВНтБ-1-300 (Б)			300	
1ПКВНтБ-1-300/400 (Б)			300, 400	
1ПКВНтБ-1-400 (Б)			400	
1ПКВНтБ-1-500 (Б)			500	
1ПКВНтБ-1-500/630 (Б)			500, 630	

Базовая комплектация муфты включает все необходимые элементы для монтажа, в том числе:

- термоусаживаемая трубка с нанесённым методом соэкструзии внутренним клеевым слоем;
- комплект непаяного узла заземления;
- болтовой наконечник из алюминиевого сплава на диапазоны сечений 10/25, 16/25, 25/50, 35/50, 70/120, 150/240, 300, 300/400, 400, 500 или 500/630 кв. мм.

По требованию заказчика муфты могут поставляться:

- без наконечников в комплекте, комплектация -бн.

Условное обозначение муфт содержит следующую информацию:

- **1** - количество жил кабеля, с которым муфта применяется;
- **П** - пластмассовая изоляция;
- **К** - концевая муфта;
- **ВН** - внутренней и наружной установки;
- **т** - термоусаживаемая технология;
- **Б** - для кабеля с броней;
- **1** - номинальное напряжение эксплуатации муфты, кВ;
- **70/120** - диапазон сечений жил кабеля, кв. мм;
- **(Б)** - с болтовыми наконечниками в комплекте;
- **-бн** - без болтовых наконечников в комплекте.

Соединительные муфты для бронированного кабеля с пластмассовой изоляцией на напряжение до 1 кВ 1ПСтБ-1 ГринЭнерго

Соединительные муфты 1ПСтБ-1 ГринЭнерго на основе термоусаживаемых изделий предназначены для соединения одножильных бронированных кабелей с пластмассовой изоляцией на переменное напряжение до 1 кВ, частотой 50 Гц.

Климатическое исполнение муфт УХЛ, категория размещения 1-5 по ГОСТ 15150-69, а также для прокладки в земле.

Муфты эксплуатируются при температуре окружающей среды от -60 до +50 ˚С.

Муфты соответствуют ГОСТ 34839-2022 и ТУ 27.33.13-001-61566566-2023.



Муфты могут применяться с кабелями бронированными стальными лентами с алюминиевыми и медными жилами сечением от 10 до 630 кв. мм типов:

- АВБбШв-1, АПБбШв-1,
- ВБбШв-1, ПБбШв-1 и их аналогами.

ОСНОВНЫЕ ТИПОРАЗМЕРЫ МУФТ:

Обозначение базовой комплектации	Рабочее напряжение, кВ	Количество жил кабеля	Сечение жил, кв. мм	Размер упаковки – длина*ширина*высота, м / объем упаковки, куб. м
1ПСтБ-1-10/25 (Б)	1	1	10, 16, 25	0,4*0,1*0,1 / 0,004 (групповая)
1ПСтБ-1-16/25 (Б)			16, 25	
1ПСтБ-1-25/50 (Б)			25, 35, 50	
1ПСтБ-1-35/50 (Б)			35, 50	
1ПСтБ-1-70/120 (Б)			70, 95, 120	
1ПСтБ-1-150/240 (Б)			150, 185, 240	
1ПСтБ-1-300 (Б)			300	
1ПСтБ-1-300/400 (Б)			300, 400	
1ПСтБ-1-400 (Б)			400	
1ПСтБ-1-500 (Б)			500	
1ПСтБ-1-500/630 (Б)			500, 630	

Базовая комплектация муфты включает все необходимые элементы для монтажа, в том числе:

- термоусаживаемую трубку с нанесённым методом соэкструзии внутренним клеевым слоем;
- комплект непаяного узла заземления;
- болтовой соединитель из алюминиевого сплава на диапазоны сечений 10/25, 16/25, 25/50, 35/50, 70/120, 150/240, 300, 300/400, 400, 500 или 500/630 кв. мм.

Условное обозначение муфт содержит следующую информацию:

- **1** - количество жил кабеля, с которым муфта применяется;
- **П** - пластмассовая изоляция;
- **С** - соединительная муфта;
- **т** - термоусаживаемая технология;
- **Б** - для кабеля с броней;
- **1** - номинальное напряжение эксплуатации муфты, кВ;
- **70/120** - диапазон сечений жил кабеля, кв. мм;
- **(Б)** - с болтовыми соединителями в комплекте.

Концевые муфты внутренней и наружной установки для кабеля с пластмассовой изоляцией без брони на напряжение до 1 кВ 2ПКВНтп-1 ГринЭнерго



Концевые муфты внутренней и наружной установки 2ПКВНтп-1 ГринЭнерго на основе термоусаживаемых изделий предназначены для оконцевания двухжильных кабелей с пластмассовой изоляцией без брони на переменное напряжение до 1 кВ, частотой 50 Гц.

Климатическое исполнение муфт УХЛ, категория размещения 1-5 по ГОСТ 15150-69.

Муфты эксплуатируются при температуре окружающей среды от -60 до +50 ˚С.

Муфты соответствуют ГОСТ 34839-2022 и ТУ 27.33.13-001-61566566-2023.

Муфты могут применяться с кабелями без брони с алюминиевыми и медными жилами сечением от 10 до 400 кв. мм типов:

- АВВГ-1, АПВГ-1,
- ВВГ-1, ПВГ-1 и их аналогами.

ОСНОВНЫЕ ТИПОРАЗМЕРЫ МУФТ:

Обозначение базовой комплектации	Рабочее напряжение, кВ	Количество жил кабеля	Сечение жил, кв. мм	Размер упаковки – длина*ширина*высота, м / объем упаковки, куб. м
2ПКВНтп-1-10/25 (Б)	1	2	10, 16, 25	0,4*0,1*0,1 / 0,004 (групповая)
2ПКВНтп-1-16/25 (Б)			16, 25	
2ПКВНтп-1-25/50 (Б)			25, 35, 50	
2ПКВНтп-1-35/50 (Б)			35, 50	
2ПКВНтп-1-70/120 (Б)			70, 95, 120	
2ПКВНтп-1-150/240 (Б)			150, 185, 240	
2ПКВНтп-1-300 (Б)			300	
2ПКВНтп-1-300/400 (Б)			300, 400	
2ПКВНтп-1-400 (Б)			400	

Базовая комплектация муфты включает все необходимые элементы для монтажа, в том числе:

- термоусаживаемые трубки с нанесённым методом соэкструзии внутренним клеевым слоем;
- термоусаживаемую перчатку;
- болтовые наконечники из алюминиевого сплава на диапазоны сечений 10/25, 16/25, 25/50, 35/50, 70/120, 150/240, 300, 300/400 или 400 кв. мм.

По требованию заказчика муфты могут поставляться:

- без наконечников в комплекте, комплектация -бн.

Условное обозначение муфт содержит следующую информацию:

- **2** - количество жил кабеля, с которым муфта применяется;
- **П** - пластмассовая изоляция;
- **К** - концевая муфта;
- **ВН** - внутренней и наружной установки;
- **т** - термоусаживаемая технология;
- **п** - в конструкции применена термоусаживаемая перчатка;
- **1** - номинальное напряжение эксплуатации муфты, кВ;
- **70/120** - диапазон сечений жил кабеля, кв. мм;
- **(Б)** - с болтовыми наконечниками в комплекте;
- **-бн** - без болтовых наконечников в комплекте.

Соединительные муфты для кабеля с пластмассовой изоляцией без брони на напряжение до 1 кВ 2ПСт-1 ГринЭнерго

Соединительные муфты 2ПСт-1 ГринЭнерго на основе термоусаживаемых изделий предназначены для соединения двухжильных кабелей с пластмассовой изоляцией без брони на переменное напряжение до 1 кВ, частотой 50 Гц.

Климатическое исполнение муфт УХЛ, категория размещения 1-5 по ГОСТ 15150-69, а также для прокладки в земле.

Муфты эксплуатируются при температуре окружающей среды от -60 до +50 ˚С.

Муфты соответствуют ГОСТ 34839-2022 и ТУ 27.33.13-001-61566566-2023.



Муфты могут применяться с кабелями без брони с алюминиевыми и медными жилами сечением от 10 до 400 кв. мм типов:

- АВВГ-1, АПВГ-1,
- ВВГ-1, ПВГ-1 и их аналогами.

ОСНОВНЫЕ ТИПОРАЗМЕРЫ МУФТ:

Обозначение базовой комплектации	Рабочее напряжение, кВ	Количество жил кабеля	Сечение жил, кв. мм	Размер упаковки – длина*ширина*высота, м / объем упаковки, куб. м
2ПСт-1-10/25 (Б)	1	2	10, 16, 25	0,4*0,1*0,1 / 0,004 (групповая)
2ПСт-1-16/25 (Б)			16, 25	
2ПСт-1-25/50 (Б)			25, 35, 50	
2ПСт-1-35/50 (Б)			35, 50	
2ПСт-1-70/120 (Б)			70, 95, 120	
2ПСт-1-150/240 (Б)			150, 185, 240	
2ПСт-1-300 (Б)			300	
2ПСт-1-300/400 (Б)			300, 400	
2ПСт-1-400 (Б)			400	

Базовая комплектация муфты включает все необходимые элементы для монтажа, в том числе:

- термоусаживаемые трубки с нанесённым методом соэкструзии внутренним клеевым слоем;
- болтовые соединители из алюминиевого сплава на диапазоны сечений 10/25, 16/25, 25/50, 35/50, 70/120, 150/240, 300, 300/400 или 400 кв. мм.

Условное обозначение муфт содержит следующую информацию:

- **2** - количество жил кабеля, с которым муфта применяется;
- **П** - пластмассовая изоляция;
- **С** - соединительная муфта;
- **т** - термоусаживаемая технология;
- **1** - номинальное напряжение эксплуатации муфты, кВ;
- **70/120** - диапазон сечений жил кабеля, кв. мм;
- **(Б)** - с болтовыми соединителями в комплекте.

Концевые муфты внутренней и наружной установки для бронированного кабеля с пластмассовой изоляцией на напряжение до 1 кВ 2ПКВНтпБ-1 ГринЭнерго

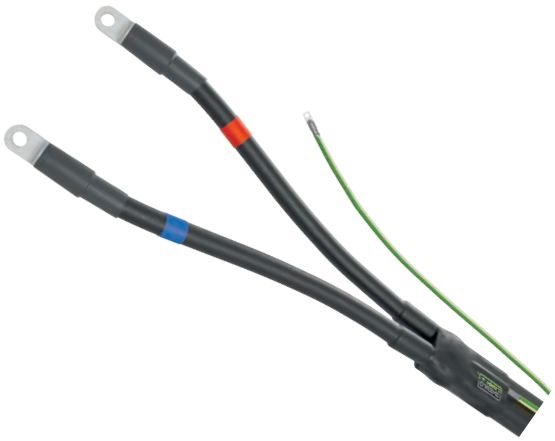

Концевые муфты внутренней и наружной установки 2ПКВНтпБ-1 ГринЭнерго на основе термоусаживаемых изделий предназначены для оконцевания двухжильных кабелей с пластмассовой изоляцией с броней на переменное напряжение до 1 кВ, частотой 50 Гц.

Климатическое исполнение муфт УХЛ, категория размещения 1-5 по ГОСТ 15150-69.

Муфты эксплуатируются при температуре окружающей среды от -60 до +50 ˚С.

Муфты соответствуют ГОСТ 34839-2022 и ТУ 27.33.13-001-61566566-2023.

Муфты могут применяться с кабелями бронированными стальными лентами с алюминиевыми и медными жилами сечением от 10 до 400 кв. мм типов:

- АВБбШв-1, АПБбШв-1,
- ВБбШв-1, ПБбШв-1 и их аналогами.

ОСНОВНЫЕ ТИПОРАЗМЕРЫ МУФТ:

Обозначение базовой комплектации	Рабочее напряжение, кВ	Количество жил кабеля	Сечение жил, кв. мм	Размер упаковки – длина*ширина*высота, м / объем упаковки, куб. м
2ПКВНтпБ-1-10/25 (Б)	1	2	10, 16, 25	0,4*0,1*0,1 / 0,004 (групповая)
2ПКВНтпБ-1-16/25 (Б)			16, 25	
2ПКВНтпБ-1-25/50 (Б)			25, 35, 50	
2ПКВНтпБ-1-35/50 (Б)			35, 50	
2ПКВНтпБ-1-70/120 (Б)			70, 95, 120	
2ПКВНтпБ-1-150/240 (Б)			150, 185, 240	
2ПКВНтпБ-1-300 (Б)			300	
2ПКВНтпБ-1-300/400 (Б)			300, 400	
2ПКВНтпБ-1-400 (Б)			400	

Базовая комплектация муфты включает все необходимые элементы для монтажа, в том числе:

- термоусаживаемые трубки с нанесённым методом соэкструзии внутренним клеевым слоем;
- термоусаживаемую перчатку;
- комплект непаяного узла заземления;
- болтовые наконечники из алюминиевого сплава на диапазоны сечений 10/25, 16/25, 25/50, 35/50, 70/120, 150/240, 300, 300/400 или 400 кв. мм.

По требованию заказчика муфты могут поставляться:

- без наконечников в комплекте, комплектация -бн.

Условное обозначение муфт содержит следующую информацию:

- **2** - количество жил кабеля, с которым муфта применяется;
- **П** - пластмассовая изоляция;
- **К** - концевая муфта;
- **ВН** - внутренней и наружной установки;
- **т** - термоусаживаемая технология;
- **п** - в конструкции применена термоусаживаемая перчатка;
- **Б** - для кабеля с броней;
- **1** - номинальное напряжение эксплуатации муфты, кВ;
- **70/120** - диапазон сечений жил кабеля, кв. мм;
- **(Б)** - с болтовыми наконечниками в комплекте;
- **-бн** - без болтовых наконечников в комплекте.

Соединительные муфты для бронированного кабеля с пластмассовой изоляцией на напряжение до 1 кВ 2ПСтБ-1 ГринЭнерго

Соединительные муфты 2ПСтБ-1 ГринЭнерго на основе термоусаживаемых изделий предназначены для соединения двухжильных бронированных кабелей с пластмассовой изоляцией на переменное напряжение до 1 кВ, частотой 50 Гц.

Климатическое исполнение муфт УХЛ, категория размещения 1-5 по ГОСТ 15150-69, а также для прокладки в земле.

Муфты эксплуатируются при температуре окружающей среды от -60 до +50 ˚С.

Муфты соответствуют ГОСТ 34839-2022 и ТУ 27.33.13-001-61566566-2023.



Муфты могут применяться с кабелями бронированными стальными лентами с алюминиевыми и медными жилами сечением от 10 до 400 кв. мм типов:

- АВБбШв-1, АПБбШв-1,
- ВБбШв-1, ПБбШв-1 и их аналогами.

ОСНОВНЫЕ ТИПОРАЗМЕРЫ МУФТ:

Обозначение базовой комплектации	Рабочее напряжение, кВ	Количество жил кабеля	Сечение жил, кв. мм	Размер упаковки – длина*ширина*высота, м / объем упаковки, куб. м
2ПСтБ-1-10/25 (Б)	1	2	10, 16, 25	0,4*0,1*0,1 / 0,004 (групповая)
2ПСтБ-1-16/25 (Б)			16, 25	
2ПСтБ-1-25/50 (Б)			25, 35, 50	
2ПСтБ-1-35/50 (Б)			35, 50	
2ПСтБ-1-70/120 (Б)			70, 95, 120	
2ПСтБ-1-150/240 (Б)			150, 185, 240	
2ПСтБ-1-300 (Б)			300	
2ПСтБ-1-300/400 (Б)			300, 400	
2ПСтБ-1-400 (Б)			400	

Базовая комплектация муфты включает все необходимые элементы для монтажа, в том числе:

- термоусаживаемые трубки с нанесённым методом соэкструзии внутренним клеевым слоем;
- комплект непаяного узла заземления;
- болтовые соединители из алюминиевого сплава на диапазоны сечений 10/25, 16/25, 25/50, 35/50, 70/120, 150/240, 300, 300/400 или 400 кв. мм.

Условное обозначение муфт содержит следующую информацию:

- **2** - количество жил кабеля, с которым муфта применяется;
- **П** - пластмассовая изоляция;
- **С** - соединительная муфта;
- **т** - термоусаживаемая технология;
- **Б** - для кабеля с броней;
- **1** - номинальное напряжение эксплуатации муфты, кВ;
- **70/120** - диапазон сечений жил кабеля, кв. мм;
- **(Б)** - с болтовыми соединителями в комплекте.

Концевые муфты внутренней и наружной установки для кабеля с пластмассовой изоляцией без брони на напряжение до 1 кВ 3, 4, 5ПКВНтп-1 ГринЭнерго



Концевые муфты внутренней и наружной установки 3, 4, 5ПКВНтп-1 ГринЭнерго на основе термоусаживаемых изделий предназначены для оконцевания трех-, четырех- или пятижильных кабелей с пластмассовой изоляцией без брони на переменное напряжение до 1 кВ, частотой 50 Гц.

Климатическое исполнение муфт УХЛ, категория размещения 1-5 по ГОСТ 15150-69.

Муфты эксплуатируются при температуре окружающей среды от -60 до +50 ˚С.

Муфты соответствуют ГОСТ 34839-2022 и ТУ 27.33.13-001-61566566-2023.

Муфты могут применяться с кабелями без брони, с алюминиевыми и медными жилами сечением от 10 до 240 кв. мм типов:

- АВВГ-1, АПВГ-1,
- ВВГ-1, ПВГ-1 и их аналогами.

ОСНОВНЫЕ ТИПОРАЗМЕРЫ МУФТ:

Обозначение базовой комплектации	Рабочее напряжение, кВ	Количество жил кабеля	Сечение жил, кв. мм	Размер упаковки – длина*ширина*высота, м / объем упаковки, куб. м
3ПКВНтп-1-10/25 (Б)	1	3	10, 16, 25	0,8*0,15*0,15 / 0,018
3ПКВНтп-1-25/50 (Б)			25, 35, 50	
3ПКВНтп-1-70/120 (Б)			70, 95, 120	
3ПКВНтп-1-150/240 (Б)			150, 185, 240	
4ПКВНтп-1-10/25 (Б)		4	10, 16, 25	
4ПКВНтп-1-25/50 (Б)			25, 35, 50	
4ПКВНтп-1-70/120 (Б)			70, 95, 120	
4ПКВНтп-1-150/240 (Б)			150, 185, 240	
5ПКВНтп-1-10/25 (Б)		5	10, 16, 25	
5ПКВНтп-1-25/50 (Б)			25, 35, 50	
5ПКВНтп-1-70/120 (Б)			70, 95, 120	
5ПКВНтп-1-150/240 (Б)			150, 185, 240	

Базовая комплектация муфты включает все необходимые элементы для монтажа, в том числе:

- термоусаживаемые трубки с нанесённым методом соэкструзии внутренним клеевым слоем;
- термоусаживаемую перчатку;
- болтовые наконечники из алюминиевого сплава на диапазоны сечений 10/25, 25/50, 70/120 или 150/240 кв. мм.

По требованию заказчика муфты могут поставляться:

- без наконечников в комплекте, комплектация -бн.

Условное обозначение муфт содержит следующую информацию:

- **4** - количество жил кабеля, с которым муфта применяется;
- **П** - пластмассовая изоляция;
- **К** - концевая муфта;
- **ВН** - внутренней и наружной установки;
- **т** - термоусаживаемая технология;
- **п** - в конструкции применяются термоусаживаемые перчатки;
- **1** - номинальное напряжение эксплуатации муфты, кВ;
- **70/120** - диапазон сечений жил кабеля, кв. мм;
- **(Б)** - с болтовыми наконечниками в комплекте;
- **-бн** - без болтовых наконечников в комплекте;

Соединительные муфты для кабеля с пластмассовой изоляцией без брони на напряжение до 1 кВ 3, 4, 5ПСт-1 ГринЭнерго

Соединительные муфты 3, 4, 5ПСт-1 ГринЭнерго на основе термоусаживаемых изделий предназначены для соединения трех-, четырех- или пятижильных кабелей с пластмассовой изоляцией без брони на переменное напряжение до 1 кВ, частотой 50 Гц.

Климатическое исполнение муфт УХЛ, категория размещения 1-5 по ГОСТ 15150-69, а также для прокладки в земле.

Муфты эксплуатируются при температуре окружающей среды от -60 до +50 ˚С.

Муфты соответствуют ГОСТ 34839-2022 и ТУ 27.33.13-001-61566566-2023.



Муфты могут применяться с кабелями без брони, с алюминиевыми и медными жилами сечением от 10 до 240 кв. мм типов:

- АВВГ-1, АПВГ-1,
- ВВГ-1, ПВГ-1 и их аналогами.

ОСНОВНЫЕ ТИПОРАЗМЕРЫ МУФТ:

Обозначение базовой комплектации	Рабочее напряжение, кВ	Количество жил кабеля	Сечение жил, кв. мм	Размер упаковки – длина*ширина*высота, м / объем упаковки, куб. м
3ПСт-1-10/25 (Б)	1	3	10, 16, 25	0,8*0,15*0,15 / 0,018
3ПСт-1-25/50 (Б)			25, 35, 50	
3ПСт-1-70/120 (Б)			70, 95, 120	
3ПСт-1-150/240 (Б)			150, 185, 240	
4ПСт-1-10/25 (Б)		4	10, 16, 25	
4ПСт-1-25/50 (Б)			25, 35, 50	
4ПСт-1-70/120 (Б)			70, 95, 120	
4ПСт-1-150/240 (Б)			150, 185, 240	
5ПСт-1-10/25 (Б)		5	10, 16, 25	
5ПСт-1-25/50 (Б)			25, 35, 50	
5ПСт-1-70/120 (Б)			70, 95, 120	
5ПСт-1-150/240 (Б)			150, 185, 240	

Базовая комплектация муфты включает все необходимые элементы для монтажа, в том числе:

- термоусаживаемые трубки с нанесённым методом соэкструзии внутренним клеевым слоем;
- болтовые соединители из алюминиевого сплава на диапазоны сечений 10/25, 25/50, 70/120 или 150/240 кв. мм.

Условное обозначение муфт содержит следующую информацию:

- **4** - количество жил кабеля, с которым муфта применяется;
- **П** - пластмассовая изоляция;
- **С** - соединительная муфта;
- **т** - термоусаживаемая технология;
- **1** - номинальное напряжение эксплуатации муфты, кВ;
- **70/120** - диапазон сечений жил кабеля, кв. мм;
- **(Б)** - с болтовыми соединителями в комплекте.

Концевые муфты внутренней и наружной установки для бронированного кабеля с пластмассовой изоляцией на напряжение до 1 кВ 3, 4, 5ПКВНтпБ-1 ГринЭнерго

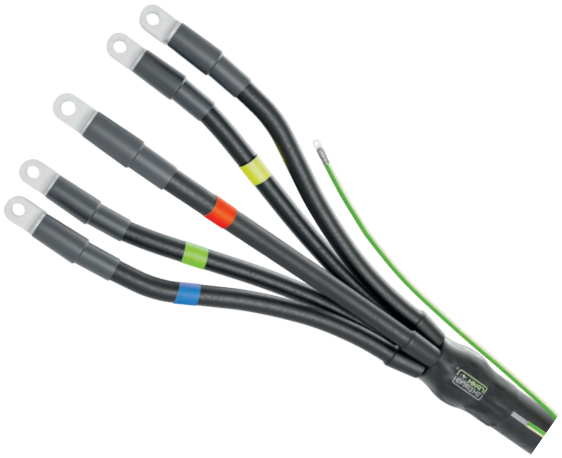

Концевые муфты внутренней и наружной установки 3, 4, 5ПКВНтпБ-1 ГринЭнерго на основе термоусаживаемых изделий предназначены для оконцевания трех-, четырех- или пятижильных кабелей с пластмассовой изоляцией с броней на переменное напряжение до 1 кВ, частотой 50 Гц.

Климатическое исполнение муфт УХЛ, категория размещения 1-5 по ГОСТ 15150-69.

Муфты эксплуатируются при температуре окружающей среды от -60 до +50 ˚С.

Муфты соответствуют ГОСТ 34839-2022 и ТУ 27.33.13-001-61566566-2023.

Муфты могут применяться с кабелями бронированными стальными лентами, с алюминиевыми и медными жилами сечением от 10 до 240 кв. мм типов:

- АВБбШв-1, АПБбШв-1,
- ВБбШв-1, ПБбШв-1 и их аналогами.

ОСНОВНЫЕ ТИПОРАЗМЕРЫ МУФТ:

Обозначение базовой комплектации	Рабочее напряжение, кВ	Количество жил кабеля	Сечение жил, кв. мм	Размер упаковки – длина*ширина*высота, м / объем упаковки, куб. м
3ПКВНтпБ-1-10/25 (Б)	1	3	10, 16, 25	0,8*0,15*0,15 / 0,018
3ПКВНтпБ-1-25/50 (Б)			25, 35, 50	
3ПКВНтпБ-1-70/120 (Б)			70, 95, 120	
3ПКВНтпБ-1-150/240 (Б)			150, 185, 240	
4ПКВНтпБ-1-10/25 (Б)		4	10, 16, 25	
4ПКВНтпБ-1-25/50 (Б)			25, 35, 50	
4ПКВНтпБ-1-70/120 (Б)			70, 95, 120	
4ПКВНтпБ-1-150/240 (Б)			150, 185, 240	
5ПКВНтпБ-1-10/25 (Б)		5	10, 16, 25	
5ПКВНтпБ-1-25/50 (Б)			25, 35, 50	
5ПКВНтпБ-1-70/120 (Б)			70, 95, 120	
5ПКВНтпБ-1-150/240 (Б)			150, 185, 240	

Базовая комплектация муфты включает все необходимые элементы для монтажа, в том числе:

- термоусаживаемые трубки с нанесённым методом соэкструзии внутренним клеевым слоем;
- термоусаживаемую перчатку;
- комплект непаяного узла заземления;
- болтовые наконечники из алюминиевого сплава на диапазоны сечений 10/25, 25/50, 70/120 или 150/240 кв. мм.

По требованию заказчика муфты могут поставляться:

- без наконечников в комплекте, комплектация -бн.

Условное обозначение муфт содержит следующую информацию:

- **5** - количество жил кабеля, с которым муфта применяется;
- **П** - пластмассовая изоляция;
- **К** - концевая муфта;
- **ВН** - внутренней и наружной установки;
- **т** - термоусаживаемая технология;
- **п** - в конструкции применяются термоусаживаемые перчатки;
- **Б** - для кабеля с броней;
- **1** - номинальное напряжение эксплуатации муфты, кВ;
- **70/120** - диапазон сечений жил кабеля, кв. мм;
- **(Б)** - с болтовыми наконечниками в комплекте;
- **-бн** - без болтовых наконечников в комплекте.

Соединительные муфты для бронированного кабеля с пластмассовой изоляцией на напряжение до 1 кВ 3, 4, 5ПСтБ-1 ГринЭнерго

Соединительные муфты 3, 4, 5ПСтБ-1 ГринЭнерго на основе термоусаживаемых изделий предназначены для соединения трех-, четырех- или пятижильных кабелей с пластмассовой изоляцией с броней на переменное напряжение до 1 кВ, частотой 50 Гц.

Климатическое исполнение муфт УХЛ, категория размещения 1-5 по ГОСТ 15150-69, а также для прокладки в земле.

Муфты эксплуатируются при температуре окружающей среды от -60 до +50 ˚С.

Муфты соответствуют ГОСТ 34839-2022 и ТУ 27.33.13-001-61566566-2023.

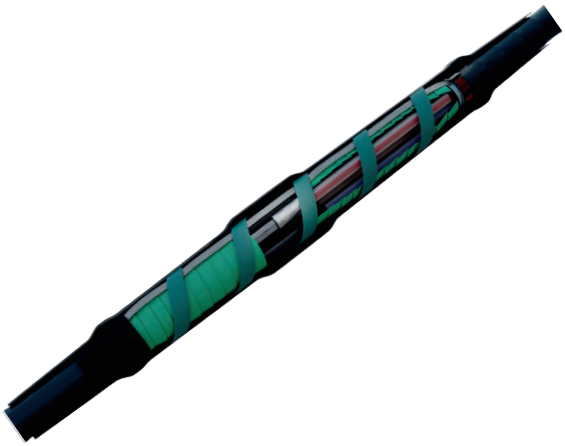

Муфты могут применяться с кабелями бронированными стальными лентами, с алюминиевыми и медными жилами сечением от 10 до 240 кв. мм типов:

- АВБбШв-1, АПБбШв-1,
- ВБбШв-1, ПБбШв-1 и их аналогами.

ОСНОВНЫЕ ТИПОРАЗМЕРЫ МУФТ:

Обозначение базовой комплектации	Рабочее напряжение, кВ	Количество жил кабеля	Сечение жил, кв. мм	Размер упаковки – длина*ширина*высота, м / объем упаковки, куб. м
3ПСтБ-1-10/25 (Б)	1	3	10, 16, 25	0,8*0,15*0,15 / 0,018
3ПСтБ-1-25/50 (Б)			25, 35, 50	
3ПСтБ-1-70/120 (Б)			70, 95, 120	
3ПСтБ-1-150/240 (Б)			150, 185, 240	
4ПСтБ-1-10/25 (Б)		4	10, 16, 25	
4ПСтБ-1-25/50 (Б)			25, 35, 50	
4ПСтБ-1-70/120 (Б)			70, 95, 120	
4ПСтБ-1-150/240 (Б)			150, 185, 240	
5ПСтБ-1-10/25 (Б)		5	10, 16, 25	
5ПСтБ-1-25/50 (Б)			25, 35, 50	
5ПСтБ-1-70/120 (Б)			70, 95, 120	
5ПСтБ-1-150/240 (Б)			150, 185, 240	

Базовая комплектация муфты включает все необходимые элементы для монтажа, в том числе:

- термоусаживаемые трубки с нанесённым методом соэкструзии внутренним клеевым слоем;
- комплект непаяного узла заземления;
- болтовые соединители из алюминиевого сплава на диапазоны сечений 10/25, 25/50, 70/120 или 150/240 кв. мм.

Условное обозначение муфт содержит следующую информацию:

- **4** - количество жил кабеля, с которым муфта применяется;
- **П** - пластмассовая изоляция;
- **С** - соединительная муфта;
- **т** - термоусаживаемая технология;
- **Б** - для кабеля с броней;
- **1** - номинальное напряжение эксплуатации муфты, кВ;
- **70/120** - диапазон сечений жил кабеля, кв. мм;
- **(Б)** - с болтовыми соединителями в комплекте.

Соединительные переходные муфты для кабеля с пластмассовой изоляцией и провода СИП на напряжение до 1 кВ 4ПСПтпБ-СИП-1 ГринЭнерго



Соединительные переходные муфты на основе термоусаживаемых изделий 4ПСПтпБ-СИП-1 ГринЭнерго предназначены для соединения четырехжильных кабелей с пластмассовой изоляцией, с броней и без брони, с проводом СИП на переменное напряжение до 1 кВ, частотой 50 Гц.

Климатическое исполнение муфт УХЛ, категория размещения 1-5 по ГОСТ 15150-69.

Муфты эксплуатируются при температуре окружающей среды от -60 до +50 ˚С.

Муфты соответствуют ГОСТ 34839-2022 и ТУ 27.33.13-001-61566566-2023.

Муфты могут применяться с кабелями бронированными стальными лентами и без брони, с алюминиевыми и медными жилами сечением от 16 до 240 кв. мм типов:

- ВБбШв, ПвБбШв, АВБбШв, АПвБбШв;
- ВВг, ПвВГ, АВВГ, АПвВГ и их аналогами.

Для соединения с проводом с алюминиевыми жилами сечением от 16 до 240 кв. мм типов:

- СИП2 и его аналогами.

ОСНОВНЫЕ ТИПОРАЗМЕРЫ МУФТ:

Обозначение базовой комплектации	Рабочее напряжение, кВ	Количество жил кабеля/проводов СИП	Сечение жил, кв. мм	Размер упаковки – длина*ширина*высота, м / объем упаковки, куб. м
4ПСПтпБ-СИП-1-16/25 (Б)	1	4	16, 25	0,8*0,15*0,15 / 0,018
4ПСПтпБ-СИП-1-25/50 (Б)			25, 35, 50	
4ПСПтпБ-СИП-1-70/120 (Б)			70, 95, 120	
4ПСПтпБ-СИП-1-150/240 (Б)			150, 185, 240	

Базовая комплектация муфты включает все необходимые элементы для монтажа, в том числе:

- термоусаживаемые трубки с нанесённым методом соэкструзии внутренним клеевым слоем;
- термоусаживаемую перчатку;
- болтовые соединители из алюминиевого сплава на диапазоны сечений 16/25, 25/50, 70/120 или 150/240 кв. мм;
- комплект непаяного узла заземления.

Условное обозначение муфты содержит следующую информацию:

- **4** - количество жил кабеля, с которым муфта применяется;
- **П** - для кабеля с пластмассовой изоляцией;
- **С** - соединительная;
- **П** - переходная;
- **т** - термоусаживаемая технология;
- **п** - в конструкции применяется термоусаживаемая перчатка;
- **Б** - для кабеля с броней и без брони;
- **СИП** - для подключения кабеля к проводу СИП;
- **1** - номинальное напряжение эксплуатации муфты, кВ;
- **16/25** - диапазон сечений жил кабеля и провода СИП, кв. мм;
- **Б** - с болтовыми соединителями в комплекте.

Концевые муфты внутренней и наружной установки для кабеля с бумажной пропитанной изоляцией (БПИ) на напряжение до 1 кВ 3, 4КВНтп-1 ГринЭнерго



Концевые муфты внутренней и наружной установки 3, 4КВНтп-1 ГринЭнерго на основе термоусаживаемых изделий предназначены для оконцевания трех- или четырехжильных кабелей с бумажной пропитанной изоляцией с броней и без брони на переменное напряжение до 1 кВ, частотой 50 Гц.

Климатическое исполнение муфт УХЛ, категория размещения 1-5 по ГОСТ 15150-69.

Муфты эксплуатируются при температуре окружающей среды от -60 до +50 ˚С.

Муфты соответствуют ГОСТ 34839-2022 и ТУ 27.33.13-001-61566566-2023.

Муфты могут применяться с кабелями бронированными стальными лентами и без брони, алюминиевой или свинцовой оболочкой, с алюминиевыми и медными жилами сечением от 25 до 240 кв. мм типов:

- АСБ-1, АСБ2л-1, АСБл-1, АСБ2лГ-1, АСБГ-1, АСГ-1;
- СБ-1, СБ2л-1, СБл-1, СБ2лГ-1, СБГ-1, СГ-1;
- ААШв-1, ААШп-1, ААБл-1, ААБ2л-1 и их аналогами.

ОСНОВНЫЕ ТИПОРАЗМЕРЫ МУФТ:

Обозначение базовой комплектации	Рабочее напряжение, кВ	Количество жил кабеля	Сечение жил, кв. мм	Размер упаковки – длина*ширина*высота, м / объем упаковки, куб. м
3КВНтп-1-25/50 (Б)	1	3	25, 35, 50	0,8*0,15*0,15 / 0,018
3КВНтп-1-70/120 (Б)			70, 95, 120	
3КВНтп-1-150/240 (Б)			150, 185, 240	
4КВНтп-1-25/50 (Б)		4	25, 35, 50	
4КВНтп-1-70/120 (Б)			70, 95, 120	
4КВНтп-1-150/240 (Б)			150, 185, 240	

Базовая комплектация муфты включает все необходимые элементы для монтажа, в том числе:

- термоусаживаемые трубки с нанесённым методом соэкструзии внутренним клеевым слоем;
- термоусаживаемая перчатка;
- болтовые наконечники из алюминиевого сплава на диапазоны сечений 25/50, 70/120 или 150/240 кв. мм;
- универсальный комплект для паяного и непаяного соединения узла заземления.

По требованию заказчика муфты могут поставляться:

- с комплектом только для непаяного (контактная пластина-роликовая пружина) узла заземления, комплектация НКЗ;
- без наконечников в комплекте, комплектация -бн.

Условное обозначение муфт содержит следующую информацию:

- **3** - количество жил кабеля, с которым муфта применяется;
- **К** - концевая муфта;
- **ВН** - внутренней и наружной установки;
- **т** - термоусаживаемая технология;
- **п** - в конструкции применяются термоусаживаемые перчатки;
- **1** - номинальное напряжение эксплуатации муфты, кВ;
- **70/120** - диапазон сечений жил кабеля, кв. мм;
- **(Б)** - с болтовыми наконечниками в комплекте;
- **-бн** - без болтовых наконечников в комплекте;
- **НКЗ** - в комплекте только с непаяным узлом заземления.

Соединительные муфты для кабеля с бумажной пропитанной изоляцией (БПИ) на напряжение до 1 кВ 3, 4Стп-1 ГринЭнерго



Соединительные муфты на основе термоусаживаемых изделий 3, 4Стп-1 ГринЭнерго предназначены для соединения трех- или четырехжильных кабелей с бумажной пропитанной изоляцией с броней и без брони на переменное напряжение до 1 кВ, частотой 50 Гц.

Климатическое исполнение муфт УХЛ, категория размещения 1-5 по ГОСТ 15150-69, а также для прокладки в земле.

Муфты эксплуатируются при температуре окружающей среды от -60 до +50 ˚С.

Муфты соответствуют ГОСТ 34839-2022 и ТУ 27.33.13-001-61566566-2023.

Муфты могут применяться с кабелями бронированными стальными лентами и без брони, алюминиевой или свинцовой оболочкой, с алюминиевыми и медными жилами сечением от 25 до 240 кв. мм типов:

- АСБ-1, АСБ2л-1, АСБл-1, АСБ2лГ-1, АСБГ-1, АСГ-1;
- СБ-1, СБ2л-1, СБл-1, СБ2лГ-1, СБГ-1, СГ-1;
- ААШв-1, ААШп-1, ААБл-1, ААБ2л-1

и их аналогами.

ОСНОВНЫЕ ТИПОРАЗМЕРЫ МУФТ:

Обозначение базовой комплектации	Рабочее напряжение, кВ	Количество жил кабеля	Сечение жил, кв. мм	Размер упаковки – длина*ширина*высота, м / объем упаковки, куб. м
3Стп-1-25/50 (Б)	1	3	25, 35, 50	1,4*0,16*0,18 / 0,04
3Стп-1-70/120 (Б)			70, 95, 120	
3Стп-1-150/240 (Б)			150, 185, 240	
4Стп-1-25/50 (Б)		4	25, 35, 50	
4Стп-1-70/120 (Б)			70, 95, 120	
4Стп-1-150/240 (Б)			150, 185, 240	

Базовая комплектация муфты включает все необходимые элементы для монтажа, в том числе:

- термоусаживаемые трубки с нанесённым методом соэкструзии внутренним клеевым слоем;
- термоусаживаемые перчатки;
- болтовые соединители из алюминиевого сплава на диапазоны сечений 25/50, 70/120 или 150/240 кв. мм;
- универсальный комплект для паяного и непаяного соединения узла заземления.

По требованию заказчика муфты могут поставляться:

- с комплектом только для непаяного (контактная пластина-роликовая пружина) узла заземления, комплектация НКЗ.

Условное обозначение муфт содержит следующую информацию:

- **4** - количество жил кабеля, с которым муфта применяется;
- **С** - соединительная муфта;
- **т** - термоусаживаемая технология;
- **п** - в конструкции применяются термоусаживаемые перчатки;
- **1** - номинальное напряжение эксплуатации муфты, кВ;
- **70/120** - диапазон сечений жил кабеля, кв. мм;
- **(Б)** - с болтовыми соединителями в комплекте;
- **НКЗ** - в комплекте только с непаяным узлом заземления.

Концевые муфты внутренней и наружной установки для кабеля с бумажной пропитанной изоляцией (БПИ) на напряжение до 1 кВ 4КВНтп-1-МКС ГринЭнерго

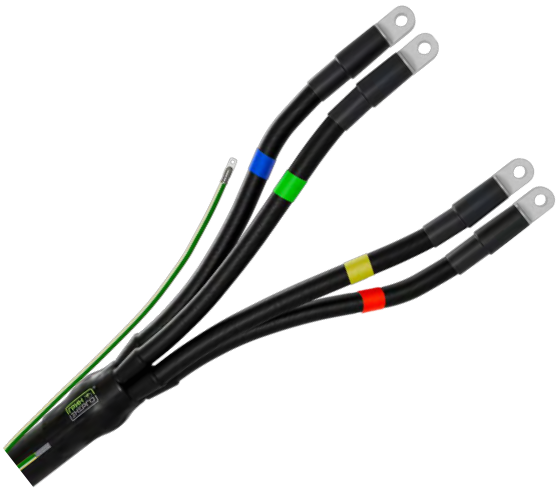

Концевые муфты внутренней и наружной установки 4КВНтп-1-МКС ГринЭнерго на основе термоусаживаемых изделий предназначены для оконцевания четырехжильного кабеля или трехжильного кабеля с использованием оболочки трехжильного кабеля в качестве четвертой, нулевой жилы. Муфты могут применяться с кабелем с бумажной пропитанной изоляцией с броней и без брони на переменное напряжение до 1 кВ, частотой 50 Гц.

Климатическое исполнение муфт УХЛ, категория размещения 1-5 по ГОСТ 15150-69.

Муфты эксплуатируются при температуре окружающей среды от -60 до +50 ˚С.

Муфты соответствуют ГОСТ 34839-2022 и ТУ 27.33.13-001-61566566-2023.

Муфты могут применяться с кабелями бронированными стальными лентами и без брони, алюминиевой или свинцовой оболочкой, с алюминиевыми и медными жилами сечением от 25 до 240 кв. мм типов:

- АСБ-1, АСБ2л-1, АСБл-1, АСБ2лГ-1, АСБГ-1, АСГ-1;
- СБ-1, СБ2л-1, СБл-1, СБ2лГ-1, СБГ-1, СГ-1;
- ААШв-1, ААШп-1, ААБл-1, ААБ2л-1 и их аналогами.

ОСНОВНЫЕ ТИПОРАЗМЕРЫ МУФТ:

Обозначение базовой комплектации	Рабочее напряжение, кВ	Количество жил кабеля	Сечение жил, кв. мм	Размер упаковки – длина*ширина*высота, м / объем упаковки, куб. м
4КВНтп-1-25/50-МКС (Б)	1	3/4	25, 35, 50	1,0*0,15*0,15 / 0,0225
4КВНтп-1-70/120-МКС (Б)			70, 95, 120	
4КВНтп-1-150/240-МКС (Б)			150, 185, 240	

Базовая комплектация муфты включает все необходимые элементы для монтажа, в том числе:

- термоусаживаемые трубки с нанесённым методом соэкструзии внутренним клеевым слоем;
- медная гибкая луженая жила для подключения оболочки кабеля как нулевой жилы;
- термоусаживаемые трубки с нанесённым методом соэкструзии внутренним клеевым слоем для изоляции нулевой жилы;
- термоусаживаемая перчатка;
- болтовые наконечники из алюминиевого сплава на диапазоны сечений 25/50, 70/120 или 150/240 кв. мм;
- универсальный комплект для паяного и непаяного соединения узла заземления.

Условное обозначение муфт содержит следующую информацию:

- **4** - количество жил кабеля, с которым муфта применяется;
- **К** - концевая муфта;
- **ВН** - внутренней и наружной установки;
- **т** - термоусаживаемая технология;
- **п** - в конструкции применяются термоусаживаемые перчатки;
- **МКС** - универсальная, ремонтная, разработана в соответствии с требованиями МКС;
- **1** - номинальное напряжение эксплуатации муфты, кВ;
- **70/120** - диапазон сечений жил кабеля, кв. мм;
- **(Б)** - с болтовыми наконечниками в комплекте.

Соединительные муфты для кабеля с бумажной пропитанной изоляцией (БПИ) на напряжение до 1 кВ 4Стп-1-МКС ГринЭнерго



Соединительные муфты на основе термоусаживаемых изделий 4Стп-1-МКС ГринЭнерго предназначены для соединения четырехжильных кабелей и трехжильного кабеля с использованием оболочки трехжильного кабеля в качестве четвертой, нулевой жилы. Муфты могут применяться с кабелем с бумажной пропитанной изоляцией с броней и без брони на переменное напряжение до 1 кВ, частотой 50 Гц.

Климатическое исполнение муфт УХЛ, категория размещения 1-5 по ГОСТ 15150-69, а также для прокладки в земле.

Муфты эксплуатируются при температуре окружающей среды от -60 до +50 ˚С.

Муфты соответствуют ГОСТ 34839-2022 и ТУ 27.33.13-001-61566566-2023.

Муфты могут применяться с кабелями бронированными стальными лентами и без брони, алюминиевой или свинцовой оболочкой, с алюминиевыми и медными жилами сечением от 25 до 240 кв. мм типов:

- АСБ-1, АСБ2л-1, АСБл-1, АСБ2лГ-1, АСБГ-1, АСГ-1;
- СБ-1, СБ2л-1, СБл-1, СБ2лГ-1, СБГ-1, СГ-1;
- ААШв-1, ААШп-1, ААБл-1, ААБ2л-1

и их аналогами.

ОСНОВНЫЕ ТИПОРАЗМЕРЫ МУФТ:

Обозначение базовой комплектации	Рабочее напряжение, кВ	Количество жил кабеля	Сечение жил, кв. мм	Размер упаковки – длина*ширина*высота, м / объем упаковки, куб. м
4Стп-1-25/50-МКС (Б)	1	3/4	25, 35, 50	1,4*0,16*0,18 / 0,04
4Стп-1-70/120-МКС (Б)			70, 95, 120	
4Стп-1-150/240-МКС (Б)			150, 185, 240	

Базовая комплектация муфты включает все необходимые элементы для монтажа, в том числе:

- термоусаживаемые трубки с нанесённым методом соэкструзии внутренним клеевым слоем;
- медная гибкая луженая жила для подключения оболочки кабеля как нулевой жилы;
- термоусаживаемые трубки с нанесённым методом соэкструзии внутренним клеевым слоем для изоляции нулевой жилы;
- термоусаживаемые перчатки;
- болтовые соединители из алюминиевого сплава на диапазоны сечений 25/50, 70/120 или 150/240 кв. мм;
- универсальный комплект для паяного и непаяного соединения узла заземления.

Условное обозначение муфт содержит следующую информацию:

- **4** - количество жил кабеля, с которым муфта применяется;
- **С** - соединительная муфта;
- **т** - термоусаживаемая технология;
- **п** - в конструкции применяются термоусаживаемые перчатки;
- **МКС** - универсальная, ремонтная, разработана в соответствии с требованиями МКС;
- **1** - номинальное напряжение эксплуатации муфты, кВ;
- **70/120** - диапазон сечений жил кабеля, кв. мм;
- **(Б)** - с болтовыми соединителями в комплекте.

Концевые муфты внутренней установки для кабеля с бумажной пропитанной изоляцией на напряжение 10 кВ ЗКВтп-10 ГринЭнерго

Концевые муфты внутренней установки на основе термоусаживаемых изделий ЗКВтп-10 ГринЭнерго предназначены для оконцевания трехжильных кабелей с бумажной пропитанной изоляцией на переменное напряжение 10 (6) кВ, частотой 50 Гц.



Климатическое исполнение для муфт внутренней установки УХЛ, категория размещения 2-4 по ГОСТ 15150-69.

Муфты эксплуатируются при температуре окружающей среды от -60 до +50 ˚С.

Муфты успешно прошли испытания в ОАО «ВНИИКП» по программе аттестации для ПАО «Россети».

Муфты соответствуют ГОСТ 34839-2022 и ТУ 27.33.13-001-61566566-2023.

Муфты могут применяться с кабелями бронированными стальными лентами и без брони, алюминиевой или свинцовой оболочкой, с алюминиевыми и медными жилами сечением от 25 до 240 кв. мм типов:

- АСБ-10, АСБ2л-10, АСБл-10, АСБ2лГ-10, АСБГ-10, АСГ-10;
- СБ-10, СБ2л-10, СБл-10, СБ2лГ-10, СБГ-10, СГ-10;
- ААГУ-10, ААШвУ-10, ААШпУ-10, ААБлУ-10, ААБ2лШвУ-10, ААБ2лШпУ-10, ААБлГУ-10, ААБ2лУ-10;
- ЦАСБ-10, ЦАСБ2л-10, ЦАСБл-10, ЦАСБГ-10, ЦСБ-10, ЦСБ2л-10, ЦСБл-10, ЦСБГ-10

и их аналогами, а также однотипными кабелями на напряжение 6 кВ.

ОСНОВНЫЕ ТИПОРАЗМЕРЫ МУФТ:

Обозначение базовой комплектации	Рабочее напряжение, кВ	Количество жил кабеля	Сечение жил, кв. мм	Размер упаковки – длина*ширина*высота, м / объем упаковки, куб. м
ЗКВтп-10-25/50 (Б)	10	3	25, 35, 50	0,8*0,15*0,15 / 0,018
ЗКВтп-10-70/120 (Б)			70, 95, 120	
ЗКВтп-10-150/240 (Б)			150, 185, 240	

Базовая комплектация муфты включает все необходимые элементы для монтажа, в том числе:

- термоусаживаемые трубки;
- маслостойкие трубки;
- термоусаживаемая перчатка;
- болтовые наконечники из алюминиевого сплава на диапазоны сечений 25/50, 70/120 или 150/240 кв. мм;
- универсальный комплект для паяного и непаяного соединения узла заземления.

По требованию заказчика муфты могут поставляться:

- с комплектом только для непаяного (контактная пластина-роликовая пружина) узла заземления, комплектация НКЗ;
- без наконечников в комплекте, комплектация -бн.

Условное обозначение муфт содержит следующую информацию:

- **З** - количество жил кабеля, с которым муфта применяется;
- **К** - концевая муфта;
- **В** - внутренней установки;
- **т** - термоусаживаемая технология;
- **п** - в конструкции применяются термоусаживаемые перчатки;
- **10** - номинальное напряжение эксплуатации муфты, кВ;
- **70/120** - диапазон сечений жил кабеля, кв. мм;
- **(Б)** - с болтовыми наконечниками в комплекте;
- **-бн** - без болтовых наконечников в комплекте;
- **НКЗ** - в комплекте только с непаяным узлом заземления.

Концевые муфты наружной установки для кабеля с бумажной пропитанной изоляцией на напряжение 10 кВ ЗКНтп-10 ГринЭнерго

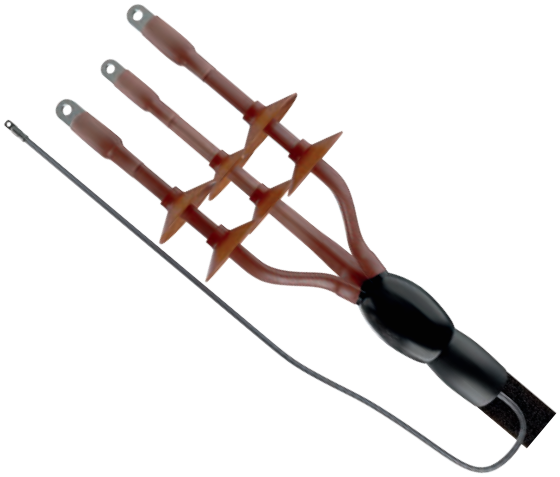

Концевые муфты наружной установки на основе термоусаживаемых изделий ЗКНтп-10 ГринЭнерго предназначены для оконцевания трехжильных кабелей с бумажной пропитанной изоляцией на переменное напряжение 10 (6) кВ, частотой 50 Гц.

Климатическое исполнение для муфт наружной установки УХЛ, категория размещения 1-5 по ГОСТ 15150-69.

Муфты эксплуатируются при температуре окружающей среды от -60 до +50 ˚С.

Муфты успешно прошли испытания в ОАО «ВНИИКП» по программе аттестации для ПАО «Россети».

Муфты соответствуют ГОСТ 34839-2022 и ТУ 27.33.13-001-61566566-2023.

Муфты могут применяться с кабелями бронированными стальными лентами и без брони, алюминиевой или свинцовой оболочкой, с алюминиевыми и медными жилами сечением от 25 до 240 кв. мм типов:

- АСБ-10, АСБ2л-10, АСБл-10, АСБ2лГ-10, АСБГ-10, АСГ-10;
- СБ-10, СБ2л-10, СБл-10, СБ2лГ-10, СБГ-10, СГ-10;
- ААГУ-10, ААШвУ-10, ААШпУ-10, ААБлУ-10, ААБ2лШвУ-10, ААБ2лШпУ-10, ААБлГУ-10, ААБ2лУ-10;
- ЦАСБ-10, ЦАСБ2л-10, ЦАСБл-10, ЦАСБГ-10, ЦСБ-10, ЦСБ2л-10, ЦСБл-10, ЦСБГ-10

и их аналогами, а также однотипными кабелями на напряжение 6 кВ.

ОСНОВНЫЕ ТИПОРАЗМЕРЫ МУФТ:

Обозначение базовой комплектации	Рабочее напряжение, кВ	Количество жил кабеля	Сечение жил, кв. мм	Размер упаковки – длина*ширина*высота, м / объем упаковки, куб. м
ЗКНтп-10-25/50 (Б)	10	3	25, 35, 50	0,8*0,15*0,15 / 0,018
ЗКНтп-10-70/120 (Б)			70, 95, 120	
ЗКНтп-10-150/240 (Б)			150, 185, 240	

Базовая комплектация муфты включает все необходимые элементы для монтажа, в том числе:

- термоусаживаемые трубки;
- маслостойкие трубки;
- термоусаживаемую перчатку;
- термоусаживаемые юбки-изоляторы;
- болтовые наконечники из алюминиевого сплава на диапазоны сечений 25/50, 70/120 или 150/240 кв. мм;
- универсальный комплект для паяного и непаяного соединения узла заземления.

По требованию заказчика муфты могут поставляться:

- с комплектом только для непаяного (контактная пластина-роликовая пружина) узла заземления, комплектация НКЗ;
- без наконечников в комплекте, комплектация -бн.

Условное обозначение муфт содержит следующую информацию:

- **З** - количество жил кабеля, с которым муфта применяется;
- **К** - концевая муфта;
- **Н** - наружной установки;
- **т** - термоусаживаемая технология;
- **п** - в конструкции применяются термоусаживаемые перчатки;
- **10** - номинальное напряжение эксплуатации муфты, кВ;
- **70/120** - диапазон сечений жил кабеля, кв. мм;
- **(Б)** - с болтовыми наконечниками в комплекте;
- **-бн** - без болтовых наконечников в комплекте;
- **НКЗ** - в комплекте только с непаяным узлом заземления.

Соединительные муфты для кабеля с бумажной пропитанной изоляцией на напряжение 10 кВ ЗСтп-10 ГринЭнерго

Соединительные муфты на основе термоусаживаемых изделий ЗСтп-10 ГринЭнерго предназначены для соединения трехжильных кабелей с бумажной пропитанной изоляцией на переменное напряжение 10 (6) кВ, частотой 50 Гц.



Климатическое исполнение муфт УХЛ, категория размещения 1-5 по ГОСТ 15150-69, а также для прокладки в земле.

Муфты эксплуатируются при температуре окружающей среды от -60 до +50 ˚С.

Муфты успешно прошли испытания в ОАО «ВНИИКП» по программе аттестации для ПАО «Россети».

Муфты соответствуют ГОСТ 34839-2022 и ТУ 27.33.13-001-61566566-2023.

Муфты могут применяться с кабелями бронированными стальными лентами и без брони, алюминиевой или свинцовой оболочкой, с алюминиевыми и медными жилами сечением от 25 до 240 кв. мм типов:

- АСБ-10, АСБ2л-10, АСБл-10, АСБ2лГ-10, АСБГ-10, АСГ-10;
- СБ-10, СБ2л-10, СБл-10, СБ2лГ-10, СБГ-10, СГ-10;
- ААГУ-10, ААШвУ-10, ААШпУ-10, ААБлУ-10, ААБ2лШвУ-10, ААБ2лШпУ-10, ААБлГУ-10, ААБ2лУ-10;
- ЦАСБ-10, ЦАСБ2л-10, ЦАСБл-10, ЦАСБГ-10, ЦСБ-10, ЦСБ2л-10, ЦСБл-10, ЦСБГ-10

и их аналогами, а также однотипными кабелями на напряжение 6 кВ.

ОСНОВНЫЕ ТИПОРАЗМЕРЫ МУФТ:

Обозначение базовой комплектации	Рабочее напряжение, кВ	Количество жил кабеля	Сечение жил, кв. мм	Размер упаковки – длина*ширина*высота, м / объем упаковки, куб. м
ЗСтп-10-25/50 (Б)	10	3	25, 35, 50	1,4*0,16*0,18 / 0,04
ЗСтп-10-70/120 (Б)			70, 95, 120	
ЗСтп-10-150/240 (Б)			150, 185, 240	

Базовая комплектация муфты включает все необходимые элементы для монтажа, в том числе:

- термоусаживаемые трубки с нанесённым методом соэкструзии внутренним клеевым слоем;
- маслостойкие трубки;
- термоусаживаемые перчатки;
- болтовые соединители из алюминиевого сплава на диапазоны сечений 25/50, 70/120 или 150/240 кв. мм;
- межфазную распорку, на грани которой нанесен герметик;
- комплект секторных межфазных заполнителей;
- универсальный комплект для паяного и непаяного соединения узла заземления.

Муфты поставляются только в комплекте с соединителями.

По требованию заказчика муфты могут поставляться:

- с комплектом только для непаяного (контактная пластина-роликовая пружина) узла заземления, комплектация НКЗ.

Условное обозначение муфт содержит следующую информацию:

- **З** - количество жил кабеля, с которым муфта применяется;
- **С** - соединительная муфта;
- **т** - термоусаживаемая технология;
- **п** - в конструкции применяются термоусаживаемые перчатки;
- **10** - номинальное напряжение эксплуатации муфты, кВ;
- **70/120** - диапазон сечений жил кабеля, кв. мм;
- **(Б)** - с болтовыми соединителями в комплекте;
- **НКЗ** - в комплекте только с непаяным узлом заземления.

Соединительные переходные муфты для кабеля с бумажной пропитанной изоляцией и одножильных кабелей с изоляцией СПЭ на напряжение 10 кВ ЗСПтп-10 ГринЭнерго



Соединительные переходные муфты на основе термоусаживаемых изделий ЗСПтп-10 ГринЭнерго предназначены для соединения трехжильного кабеля с бумажной пропитанной изоляцией и трех одножильных кабелей с изоляцией из сшитого полиэтилена на переменное напряжение 10 (6) кВ, частотой 50 Гц.

Климатическое исполнение муфт УХЛ, категория размещения 1-5 по ГОСТ 15150-69, а также для прокладки в земле.

Муфты эксплуатируются при температуре окружающей среды от -60 до +50 ˚С.

Муфты соответствуют ГОСТ 34839-2022 и ТУ 27.33.13-001-61566566-2023.

Муфты могут применяться с кабелями с бумажной пропитанной изоляцией бронированными стальными лентами и без брони, алюминиевой или свинцовой оболочкой, с алюминиевыми и медными жилами сечением от 25 до 240 кв. мм типов:

- АСБ-10, АСБ2л-10, АСБл-10, АСБ2лГ-10, АСБГ-10, АСГ-10, СБ-10, СБ2л-10, СБл-10, СБ2лГ-10, СБГ-10, СГ-10, ААГУ-10, ААШвУ-10, ААШпУ-10, ААБлУ-10, ААБ2лШвУ-10, ААБ2лШпУ-10, ААБлГУ-10, ААБ2лУ-10, ЦАСБ-10, ЦАСБ2л-10, ЦАСБл-10, ЦАСБГ-10, ЦСБ-10, ЦСБ2л-10, ЦСБл-10, ЦСБГ-10

и кабелями с изоляцией из сшитого полиэтилена с алюминиевыми и медными жилами сечением от 25 до 240 кв. мм и медным проволочным экраном типов:

- ПвВ-10, ПвП-10, ПвПг-10, ПвПуг-10, АПвВ-10, АПвП-10, АПвПг-10, АПвПуг-10 и их аналогами.

ОСНОВНЫЕ ТИПОРАЗМЕРЫ МУФТ:

Обозначение базовой комплектации	Рабочее напряжение, кВ	Количество жил кабеля	Сечение жил, кв. мм	Размер упаковки – длина*ширина*высота, м / объем упаковки, куб. м
ЗСПтп-10-25/50 (Б)	10	3	25, 35, 50	1,4*0,16*0,18 / 0,04
ЗСПтп-10-70/120 (Б)			70, 95, 120	
ЗСПтп-10-150/240 (Б)			150, 185, 240	

Базовая комплектация муфты включает все необходимые элементы для монтажа, в том числе:

- термоусаживаемые трубки с нанесённым методом соэкструзии внутренним клеевым слоем;
- маслостойкие трубки;
- трубки стресс-контроля;
- двухслойные изолирующе-полупроводящие трубки;
- термоусаживаемую перчатку;
- болтовые соединители из алюминиевого сплава на диапазоны сечений 25/50, 70/120 или 150/240 кв. мм;
- межфазную распорку, на грани которой нанесен герметик;
- комплект секторных межфазных заполнителей;
- универсальный комплект для паяного и непаяного соединения узла заземления.

Муфты поставляются только в комплекте с соединителями.

Условное обозначение муфт содержит следующую информацию:

- **З** - количество жил кабеля, с которым муфта применяется;
- **С** - соединительная муфта;
- **П** - переходная;
- **т** - термоусаживаемая технология;
- **п** - в конструкции применяются термоусаживаемые перчатки;
- **10** - номинальное напряжение эксплуатации муфты, кВ;
- **70/120** - диапазон сечений жил кабеля, кв. мм;
- **(Б)** - с болтовыми соединителями в комплекте.

Концевые муфты внутренней установки для одножильного кабеля с изоляцией из сшитого полиэтилена на напряжение 10 кВ 1ПКВт-10 ГринЭнерго



Концевые муфты внутренней установки 1ПКВт-10 ГринЭнерго (комплект на 3 фазы) на основе термоусаживаемых изделий предназначены для оконцевания одножильных кабелей с изоляцией из сшитого полиэтилена и экраном из медных проволок на переменное напряжение 10 кВ, частотой 50 Гц.

Климатическое исполнение для муфт внутренней установки УХЛ, категория размещения 2-4 по ГОСТ 15150-69.

Муфты эксплуатируются при температуре окружающей среды от -60 до +50 ˚С.

Муфты успешно прошли испытания в ОАО «ВНИИКП» по программе аттестации для ПАО «Россети».

Муфты соответствуют ГОСТ 34839-2022 и ТУ 27.33.13-001-61566566-2023.

Муфты могут применяться с кабелями с алюминиевыми и медными жилами сечением от 35 до 800 кв. мм и медным проволочным экраном типов:

- ПвВ-10, ПвП-10, ПвПг-10, ПвПуг-10;
- АПвВ-10, АПвП-10, АПвПг-10, АПвПуг-10 и их аналогами.

ОСНОВНЫЕ ТИПОРАЗМЕРЫ МУФТ:

Обозначение базовой комплектации	Рабочее напряжение, кВ	Количество жил кабеля	Сечение жил, кв. мм	Размер упаковки – длина*ширина*высота, м / объем упаковки, куб. м
1ПКВт-10-35/50 (Б)	10	1 (к-т на 3 фазы)	35, 50	0,6*0,15*0,15 / 0,0135
1ПКВт-10-70/120 (Б)			70, 95, 120	
1ПКВт-10-150/240 (Б)			150, 185, 240	
1ПКВт-10-300 (Б)			300	
1ПКВт-10-300/400 (Б)			300, 400	
1ПКВт-10-400 (Б)			400	
1ПКВт-10-500 (Б)			500	
1ПКВт-10-500/630 (Б)			500, 630	
1ПКВт-10-630 (Б)			630	
1ПКВт-10-800 (Б)			800	

Базовая комплектация муфты включает все необходимые элементы для монтажа, в том числе:

- трекингостойкие термоусаживаемые трубки;
- трубки стресс-контроля;
- болтовые наконечники из алюминиевого сплава на диапазоны сечений/сечение 35/50, 70/120, 150/240, 300, 300/400, 400, 500, 500/630, 630 или 800 кв. мм.

По требованию заказчика муфты могут поставляться:

- без наконечников в комплекте, комплектация -бн.

Условное обозначение муфт содержит следующую информацию:

- **1** - количество жил кабеля, с которым муфта применяется;
- **П** - изоляция - пластмассовая (сшитый полиэтилен);
- **К** - концевая муфта;
- **В** - внутренней установки;
- **т** - термоусаживаемая технология;
- **10** - номинальное напряжение эксплуатации муфты, кВ;
- **70/120** - диапазон сечений жил кабеля, кв. мм;
- **(Б)** - с болтовыми наконечниками в комплекте;
- **-бн** - без болтовых наконечников в комплекте.

Концевые муфты наружной установки для одножильного кабеля с изоляцией из сшитого полиэтилена на напряжение 10 кВ 1ПКНт-10 ГринЭнерго



Концевые муфты наружной установки 1ПКНт-10 ГринЭнерго (комплект на 3 фазы) на основе термоусаживаемых изделий предназначены для оконцевания одножильных кабелей с изоляцией из сшитого полиэтилена и экраном из медных проволок на переменное напряжение 10 кВ, частотой 50 Гц.

Климатическое исполнение для муфт наружной установки УХЛ, категория размещения 1-5 по ГОСТ 15150-69.

Муфты эксплуатируются при температуре окружающей среды от -60 до +50 ˚С.

Муфты успешно прошли испытания в ОАО «ВНИИКП» по программе аттестации для ПАО «Россети».

Муфты соответствуют ГОСТ 34839-2022 и ТУ 27.33.13-001-61566566-2023.

Муфты могут применяться с кабелями с алюминиевыми и медными жилами сечением от 35 до 800 кв. мм и медным проволочным экраном типов:

- ПвВ-10, ПвП-10, ПвПг-10, ПвПуг-10;
- АПвВ-10, АПвП-10, АПвПг-10, АПвПуг-10 и их аналогами.

ОСНОВНЫЕ ТИПОРАЗМЕРЫ МУФТ:

Обозначение базовой комплектации	Рабочее напряжение, кВ	Количество жил кабеля	Сечение жил, кв. мм	Размер упаковки – длина*ширина*высота, м / объем упаковки, куб. м
1ПКНт-10-35/50 (Б)	10	1 (к-т на 3 фазы)	35, 50	0,6*0,15*0,15 / 0,0135
1ПКНт-10-70/120 (Б)			70, 95, 120	
1ПКНт-10-150/240 (Б)			150, 185, 240	
1ПКНт-10-300 (Б)			300	
1ПКНт-10-300/400 (Б)			300, 400	
1ПКНт-10-400 (Б)			400	
1ПКНт-10-500 (Б)			500	
1ПКНт-10-500/630 (Б)			500, 630	
1ПКНт-10-630 (Б)			630	
1ПКНт-10-800 (Б)			800	

Базовая комплектация муфты включает все необходимые элементы для монтажа, в том числе:

- трекингостойкие термоусаживаемые трубки и юбки-изоляторы;
- трубки стресс-контроля;
- болтовые наконечники из алюминиевого сплава на диапазоны сечений/сечение 35/50, 70/120, 150/240, 300, 300/400, 400, 500, 500/630, 630 или 800 кв. мм.

По требованию заказчика муфты могут поставляться:

- без наконечников в комплекте, комплектация -бн.

Условное обозначение муфт содержит следующую информацию:

- **1** - количество жил кабеля, с которым муфта применяется;
- **П** - изоляция - пластмассовая (сшитый полиэтилен);
- **К** - концевая муфта;
- **Н** - наружной установки;
- **т** - термоусаживаемая технология;
- **10** - номинальное напряжение эксплуатации муфты, кВ;
- **70/120** - диапазон сечений жил кабеля, кв. мм;
- **(Б)** - с болтовыми наконечниками в комплекте;
- **-бн** - без болтовых наконечников в комплекте.

Соединительные муфты для одножильного кабеля с изоляцией из сшитого полиэтилена на напряжение 10 кВ 1ПСт-10 ГринЭнерго

Соединительные муфты на основе термоусаживаемых изделий 1ПСт-10 ГринЭнерго (комплект на 1 фазу) предназначены для соединения одножильных кабелей с изоляцией из сшитого полиэтилена и экраном из медных проволок на переменное напряжение 10 кВ, частотой 50 Гц.



Климатическое исполнение муфт УХЛ, категория размещения 1-5 по ГОСТ 15150-69, а также для прокладки в земле.

Муфты эксплуатируются при температуре окружающей среды от -60 до +50 ˚С.

Муфты успешно прошли испытания в ОАО «ВНИИКП» по программе аттестации для ПАО «Россети».

Муфты соответствуют ГОСТ 34839-2022 и ТУ 27.33.13-001-61566566-2023.

Муфты могут применяться с кабелями с алюминиевыми и медными жилами сечением от 35 до 800 кв. мм и медным проволочным экраном типов:

- ПвВ-10, ПвП-10, ПвПг-10, ПвПуг-10;
- АПвВ-10, АПвП-10, АПвПг-10, АПвПуг-10 и их аналогами.

ОСНОВНЫЕ ТИПОРАЗМЕРЫ МУФТ:

Обозначение базовой комплектации	Рабочее напряжение, кВ	Количество жил кабеля	Сечение жил, кв. мм	Размер упаковки – длина*ширина*высота, м / объем упаковки, куб. м
1ПСт-10-35/50 (Б)	10	1 (к-т на 1 фазу)	35, 50	0,6*0,15*0,15 / 0,0135
1ПСт-10-70/120 (Б)			70, 95, 120	
1ПСт-10-150/240 (Б)			150, 185, 240	
1ПСт-10-300 (Б)			300	0,8*0,15*0,15 / 0,018
1ПСт-10-300/400 (Б)			300, 400	
1ПСт-10-400 (Б)			400	
1ПСт-10-500 (Б)			500	
1ПСт-10-500/630 (Б)			500, 630	
1ПСт-10-630 (Б)			630	
1ПСт-10-800 (Б)			800	

Базовая комплектация муфты включает все необходимые элементы для монтажа, в том числе:

- термоусаживаемые трубки;
- трубки стресс-контроля и двухслойную изолирующе-полупроводящую трубку;
- болтовые соединители из алюминиевого сплава на диапазоны сечений/сечение 35/50, 70/120, 150/240, 300, 300/400, 400, 500, 500/630, 630 или 800 кв. мм.

Условное обозначение муфт содержит следующую информацию:

- **1** - количество жил кабеля, с которым муфта применяется;
- **П** - изоляция - пластмассовая (сшитый полиэтилен);
- **С** - соединительная муфта;
- **т** - термоусаживаемая технология;
- **10** - номинальное напряжение эксплуатации муфты, кВ;
- **70/120** - диапазон сечений жил кабеля, кв. мм;
- **(Б)** - с болтовыми соединителями в комплекте.

Концевые муфты внутренней установки для трехжильного кабеля с изоляцией из сшитого полиэтилена на напряжение 10 кВ ЗПКВтп-10 ГринЭнерго

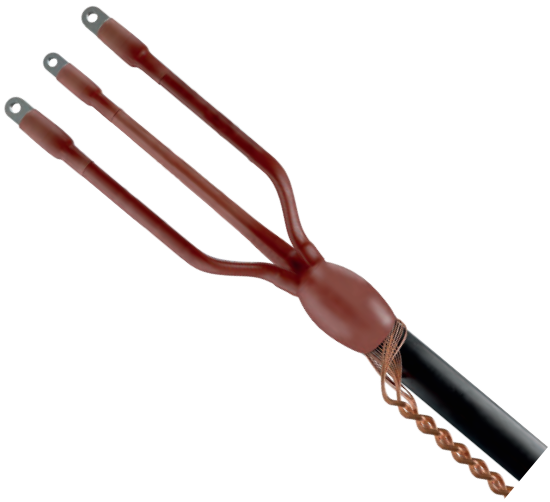

Концевые муфты внутренней установки ЗПКВтп-10 ГринЭнерго на основе термоусаживаемых изделий предназначены для оконцевания трехжильных кабелей с изоляцией из сшитого полиэтилена в общей оболочке, каждая жила с экраном из медных проволок, на переменное напряжение 10 кВ, частотой 50 Гц.

Климатическое исполнение для муфт внутренней установки УХЛ, категория размещения 2-4 по ГОСТ 15150-69.

Муфты эксплуатируются при температуре окружающей среды от -60 до +50 ˚С.

Муфты успешно прошли испытания в ОАО «ВНИИКП» по программе аттестации для ПАО «Россети».

Муфты соответствуют ГОСТ 34839-2022 и ТУ 27.33.13-001-61566566-2023.

Муфты могут применяться с кабелями с алюминиевыми и медными жилами сечением от 35 до 300 кв. мм и медным проволочным экраном типов:

- ПвВ-10, ПвП-10, ПвПу-10;
- АПвВ-10, АПвП-10, АПвПу-10 и их аналогами.

ОСНОВНЫЕ ТИПОРАЗМЕРЫ МУФТ:

Обозначение базовой комплектации	Рабочее напряжение, кВ	Количество жил кабеля	Сечение жил, кв. мм	Размер упаковки – длина*ширина*высота, м / объем упаковки, куб. м
ЗПКВтп-10-35/50 (Б)	10	3	35, 50	1,4*0,16*0,18 / 0,04
ЗПКВтп-10-70/120 (Б)			70, 95, 120	
ЗПКВтп-10-150/240 (Б)			150, 185, 240	
ЗПКВтп-10-300 (Б)			300	

Базовая комплектация муфты включает все необходимые элементы для монтажа, в том числе:

- трекингостойкие термоусаживаемые трубки;
- трубки стресс-контроля;
- трекингостойкую термоусаживаемую перчатку;
- болтовые наконечники из алюминиевого сплава на диапазоны сечений/сечение 35/50, 70/120, 150/240 или 300 кв. мм.

По требованию заказчика муфты могут поставляться:

- без наконечников в комплекте, комплектация -бн.

Условное обозначение муфт содержит следующую информацию:

- **З** - количество жил кабеля, с которым муфта применяется;
- **П** - изоляция - пластмассовая (сшитый полиэтилен);
- **К** - концевая муфта;
- **В** - внутренней установки;
- **т** - термоусаживаемая технология;
- **п** - в конструкции применена термоусаживаемая перчатка;
- **10** - номинальное напряжение эксплуатации муфты, кВ;
- **70/120** - диапазон сечений жил кабеля, кв. мм;
- **(Б)** - с болтовыми наконечниками в комплекте;
- **-бн** - без болтовых наконечников в комплекте.

Концевые муфты наружной установки для трехжильного кабеля с изоляцией из сшитого полиэтилена на напряжение 10 кВ ЗПКНтп-10 ГринЭнерго

Концевые муфты наружной установки ЗПКНтп-10 ГринЭнерго на основе термоусаживаемых изделий предназначены для оконцевания трехжильных кабелей с изоляцией из сшитого полиэтилена в общей оболочке, каждая жила с экраном из медных проволок, на переменное напряжение 10 кВ, частотой 50 Гц.

Климатическое исполнение для муфт наружной установки УХЛ, категория размещения 1-5 по ГОСТ 15150-69.

Муфты эксплуатируются при температуре окружающей среды от -60 до +50 ˚С.

Муфты успешно прошли испытания в ОАО «ВНИИКП» по программе аттестации для ПАО «Россети».

Муфты соответствуют ГОСТ 34839-2022 и ТУ 27.33.13-001-61566566-2023.



Муфты могут применяться с кабелями с алюминиевыми и медными жилами сечением от 35 до 300 кв. мм и медным проволочным экраном типов:

- ПвВ-10, ПвП-10, ПвПу-10;
- АПвВ-10, АПвП-10, АПвПу-10 и их аналогами.

ОСНОВНЫЕ ТИПОРАЗМЕРЫ МУФТ:

Обозначение базовой комплектации	Рабочее напряжение, кВ	Количество жил кабеля	Сечение жил, кв. мм	Размер упаковки – длина*ширина*высота, м / объем упаковки, куб. м
ЗПКНтп-10-35/50 (Б)	10	3	35, 50	1,4*0,16*0,18 / 0,04
ЗПКНтп-10-70/120 (Б)			70, 95, 120	
ЗПКНтп-10-150/240 (Б)			150, 185, 240	
ЗПКНтп-10-300 (Б)			300	

Базовая комплектация муфты включает все необходимые элементы для монтажа, в том числе:

- трекингостойкие термоусаживаемые трубки и юбки-изоляторы;
- трубки стресс-контроля;
- трекингостойкую термоусаживаемую перчатку;
- болтовые наконечники из алюминиевого сплава на диапазоны сечений/сечение 35/50, 70/120, 150/240 или 300 кв. мм.

По требованию заказчика муфты могут поставляться:

- без наконечников в комплекте, комплектация -бн.

Условное обозначение муфт содержит следующую информацию:

- **З** - количество жил кабеля, с которым муфта применяется;
- **П** - изоляция - пластмассовая (сшитый полиэтилен);
- **К** - концевая муфта;
- **Н** - наружной установки;
- **т** - термоусаживаемая технология;
- **п** - в конструкции применена термоусаживаемая перчатка;
- **10** - номинальное напряжение эксплуатации муфты, кВ;
- **70/120** - диапазон сечений жил кабеля, кв. мм;
- **(Б)** - с болтовыми наконечниками в комплекте;
- **-бн** - без болтовых наконечников в комплекте.

Соединительные муфты для трехжильного кабеля с изоляцией из сшитого полиэтилена на напряжение 10 кВ ЗПСт-10 ГринЭнерго



Соединительные муфты ЗПСт-10 ГринЭнерго на основе термоусаживаемых изделий предназначены для соединения трехжильных кабелей с изоляцией из сшитого полиэтилена в общей оболочке, каждая жила с экраном из медных проволок, на переменное напряжение 10 кВ, частотой 50 Гц.

Климатическое исполнение УХЛ, категория размещения 1-5 по ГОСТ 15150-69, а также для прокладки в земле.

Муфты эксплуатируются при температуре окружающей среды от -60 до +50 ˚С.

Муфты успешно прошли испытания в ОАО «ВНИИКП» по программе аттестации для ПАО «Россети».

Муфты соответствуют ГОСТ 34839-2022 и ТУ 27.33.13-001-61566566-2023.

Муфты могут применяться с кабелями с алюминиевыми и медными жилами сечением от 35 до 300 кв. мм и медным проволочным экраном типов:

- ПвВ-10, ПвП-10, ПвПу-10;
- АПвВ-10, АПвП-10, АПвПу-10 и их аналогами.

ОСНОВНЫЕ ТИПОРАЗМЕРЫ МУФТ:

Обозначение базовой комплектации	Рабочее напряжение, кВ	Количество жил кабеля	Сечение жил, кв. мм	Размер упаковки – длина*ширина*высота, м / объем упаковки, куб. м
ЗПСт-10-35/50 (Б)	10	3	35, 50	1,4*0,16*0,18 / 0,04
ЗПСт-10-70/120 (Б)			70, 95, 120	
ЗПСт-10-150/240 (Б)			150, 185, 240	
ЗПСт-10-300 (Б)			300	

Базовая комплектация муфты включает все необходимые элементы для монтажа, в том числе:

- термоусаживаемые трубки;
- трубки стресс-контроля;
- двухслойные изолирующе-полупроводящие трубки;
- болтовые соединители из алюминиевого сплава на диапазоны сечений/сечение 35/50, 70/120, 150/240 или 300 кв. мм.

Условное обозначение муфт содержит следующую информацию:

- **З** - количество жил кабеля, с которым муфта применяется;
- **П** - изоляция - пластмассовая (сшитый полиэтилен);
- **С** - соединительная муфта;
- **т** - термоусаживаемая технология;
- **10** - номинальное напряжение эксплуатации муфты, кВ;
- **70/120** - диапазон сечений жил кабеля, кв. мм;
- **(Б)** - с болтовыми соединителями в комплекте.

Концевые муфты внутренней установки для трехжильного бронированного кабеля с изоляцией из сшитого полиэтилена на напряжение 10 кВ ЗПКВтпБ-10 ГринЭнерго



Концевые муфты внутренней установки ЗПКВтпБ-10 ГринЭнерго на основе термоусаживаемых изделий предназначены для оконцевания трехжильных бронированных кабелей с изоляцией из сшитого полиэтилена в общей оболочке, каждая жила с экраном из медных проволок, на переменное напряжение 10 кВ, частотой 50 Гц.

Климатическое исполнение для муфт внутренней установки УХЛ, категория размещения 2-4 по ГОСТ 15150-69.

Муфты эксплуатируются при температуре окружающей среды от -60 до +50 ˚С.

Муфты успешно прошли испытания в ОАО «ВНИИКП» по программе аттестации для ПАО «Россети».

Муфты соответствуют ГОСТ 34839-2022 и ТУ 27.33.13-001-61566566-2023.

Муфты могут применяться с кабелями бронированными стальными лентами с алюминиевыми и медными жилами сечением от 35 до 300 кв. мм и медным проволочным экраном мм типов:

- ПвБВ-10, ПвБП-10;
- АПвБВ-10, АПвБП-10 и их аналогами.

ОСНОВНЫЕ ТИПОРАЗМЕРЫ МУФТ:

Обозначение базовой комплектации	Рабочее напряжение, кВ	Количество жил кабеля	Сечение жил, кв. мм	Размер упаковки – длина*ширина*высота, м / объем упаковки, куб. м
ЗПКВтпБ-10-35/50 (Б)	10	3	35, 50	0,8*0,15*0,15 / 0,018
ЗПКВтпБ-10-70/120 (Б)			70, 95, 120	
ЗПКВтпБ-10-150/240 (Б)			150, 185, 240	
ЗПКВтпБ-10-300 (Б)			300	

Базовая комплектация муфты включает все необходимые элементы для монтажа, в том числе:

- трекингостойкие термоусаживаемые трубки;
- термоусаживаемые трубки стресс-контроля;
- трекингостойкую термоусаживаемую перчатку;
- комплект непаяного узла заземления брони;
- болтовые наконечники из алюминиевого сплава на диапазоны сечений/сечение 35/50, 70/120, 150/240 или 300 кв. мм.

По требованию заказчика муфты могут поставляться:

- без наконечников в комплекте, комплектация -бн.

Условное обозначение муфт содержит следующую информацию:

- **З** - количество жил кабеля, с которым муфта применяется;
- **П** - изоляция - пластмассовая (сшитый полиэтилен);
- **К** - концевая муфта;
- **В** - внутренней установки;
- **т** - термоусаживаемая технология;
- **п** - в конструкции применена термоусаживаемая перчатка;
- **Б** - для кабеля с броней;
- **10** - номинальное напряжение эксплуатации муфты, кВ;
- **70/120** - диапазон сечений жил кабеля, кв. мм;
- **(Б)** - с болтовыми наконечниками в комплекте;
- **-бн** - без болтовых наконечников в комплекте.

Концевые муфты наружной установки для трехжильного бронированного кабеля с изоляцией из сшитого полиэтилена на напряжение 10 кВ ЗПКНтпБ-10 ГринЭнерго



Концевые муфты наружной установки ЗПКНтпБ-10 ГринЭнерго на основе термоусаживаемых изделий предназначены для оконцевания трехжильных бронированных кабелей с изоляцией из сшитого полиэтилена в общей оболочке, каждая жила с экраном из медных проволок, на переменное напряжение 10 кВ, частотой 50 Гц.

Климатическое исполнение для муфт наружной установки УХЛ, категория размещения 1-5 по ГОСТ 15150-69.

Муфты эксплуатируются при температуре окружающей среды от -60 до +50 ˚С.

Муфты успешно прошли испытания в ОАО «ВНИИКП» по программе аттестации для ПАО «Россети».

Муфты соответствуют ГОСТ 34839-2022 и ТУ 27.33.13-001-61566566-2023.

Муфты могут применяться с кабелями бронированными стальными лентами с алюминиевыми и медными жилами сечением от 35 до 300 кв. мм и медным проволочным экраном типов:

- ПвБВ-10, ПвБП-10;
- АПвБВ-10, АПвБП-10 и их аналогами.

ОСНОВНЫЕ ТИПОРАЗМЕРЫ МУФТ:

Обозначение базовой комплектации	Рабочее напряжение, кВ	Количество жил кабеля	Сечение жил, кв. мм	Размер упаковки – длина*ширина*высота, м / объем упаковки, куб. м
ЗПКНтпБ-10-35/50 (Б)	10	3	35, 50	0,8*0,15*0,15 / 0,018
ЗПКНтпБ-10-70/120 (Б)			70, 95, 120	
ЗПКНтпБ-10-150/240 (Б)			150, 185, 240	
ЗПКНтпБ-10-300 (Б)			300	

Базовая комплектация муфты включает все необходимые элементы для монтажа, в том числе:

- трекингостойкие термоусаживаемые трубки и юбки-изоляторы;
- термоусаживаемые трубки стресс-контроля;
- трекингостойкую термоусаживаемую перчатку;
- комплект непаяного узла заземления брони;
- болтовые наконечники из алюминиевого сплава на диапазоны сечений/сечение 35/50, 70/120, 150/240 или 300 кв. мм.

По требованию заказчика муфты могут поставляться:

- без наконечников в комплекте, комплектация -бн.

Условное обозначение муфт содержит следующую информацию:

- **З** - количество жил кабеля, с которым муфта применяется;
- **П** - изоляция - пластмассовая (сшитый полиэтилен);
- **К** - концевая муфта;
- **Н** - наружной установки;
- **т** - термоусаживаемая технология;
- **п** - в конструкции применена термоусаживаемая перчатка;
- **Б** - для кабеля с броней;
- **10** - номинальное напряжение эксплуатации муфты, кВ;
- **70/120** - диапазон сечений жил кабеля, кв. мм;
- **(Б)** - с болтовыми наконечниками в комплекте;
- **-бн** - без болтовых наконечников в комплекте.

Соединительные муфты для трехжильного бронированного кабеля с изоляцией из сшитого полиэтилена на напряжение 10 кВ ЗПСтБ-10 ГринЭнерго

Соединительные муфты ЗПСтБ-10 ГринЭнерго на основе термоусаживаемых изделий предназначены для соединения трехжильных бронированных кабелей с изоляцией из сшитого полиэтилена в общей оболочке, каждая жила с экраном из медных проволок, на переменное напряжение 10 кВ, частотой 50 Гц.

Климатическое исполнение УХЛ, категория размещения 1-5 по ГОСТ 15150-69, а также для прокладки в земле.

Муфты эксплуатируются при температуре окружающей среды от -60 до +50 ˚С.

Муфты успешно прошли испытания в ОАО «ВНИИКП» по программе аттестации для ПАО «Россети».

Муфты соответствуют ГОСТ 34839-2022 и ТУ 27.33.13-001-61566566-2023.



Муфты могут применяться с кабелями бронированными стальными лентами с алюминиевыми и медными жилами сечением от 35 до 300 кв. мм и медным проволочным экраном типов:

- ПвБВ-10, ПвБП-10;
- АПвБВ-10, АПвБП-10 и их аналогами.

ОСНОВНЫЕ ТИПОРАЗМЕРЫ МУФТ:

Обозначение базовой комплектации	Рабочее напряжение, кВ	Количество жил кабеля	Сечение жил, кв. мм	Размер упаковки – длина*ширина*высота, м / объем упаковки, куб. м
ЗПСтБ-10-35/50 (Б)	10	3	35, 50	1,4*0,16*0,18 / 0,04
ЗПСтБ-10-70/120 (Б)			70, 95, 120	
ЗПСтБ-10-150/240 (Б)			150, 185, 240	
ЗПСтБ-10-300 (Б)			300	

Базовая комплектация муфты включает все необходимые элементы для монтажа, в том числе:

- термоусаживаемые трубки;
- термоусаживаемые трубки стресс-контроля;
- термоусаживаемые двухслойные изолирующе-полупроводящие трубки;
- комплект непаяного заземления брони кабелей;
- болтовые соединители из алюминиевого сплава на диапазоны сечений/сечение 35/50, 70/120, 150/240 или 300 кв. мм.

Условное обозначение муфт содержит следующую информацию:

- **З** - количество жил кабеля, с которым муфта применяется;
- **П** - изоляция - пластмассовая (сшитый полиэтилен);
- **С** - соединительная муфта;
- **т** - термоусаживаемая технология;
- **Б** - для кабеля с броней;
- **10** - номинальное напряжение эксплуатации муфты, кВ;
- **70/120** - диапазон сечений жил кабеля, кв. мм;
- **(Б)** - с болтовыми соединителями в комплекте.

Разъемный изолятор – адаптер концевых муфт, силиконовый, неэкранированный на напряжение 10 кВ РИКС-10 ГринЭнерго



Разъемный изолятор – адаптер концевых муфт РИКС-10 ГринЭнерго, силиконовый, неэкранированный, комплект на 3 фазы, предназначен для изоляции и герметизации мест подключения концевых муфт на напряжение до 10 кВ в ячейках распределительных устройств с газовой изоляцией, оборудованных резьбовыми вводными изоляторами (бушингами) типа «С», с максимальной токовой нагрузкой 630 А.

Климатическое исполнение для адаптера У, категория размещения 2-5 по ГОСТ 15150-69.

Адаптер эксплуатируется при температуре окружающей среды от -45 до +50 ℃.

Адаптер соответствует ГОСТ 34839-2022 и ТУ 27.33.13-003-61566566-2026.

Разъемный изолятор - адаптер может применяться с концевыми муфтами внутренней установки для одножильного или трехжильного кабеля с сечением жил от 70 до 300 кв. мм типов:

- 3КВтп-10;
- 1ПКВт-10;
- 3ПКВтп-10, 3ПКВтпБ-10

и их аналогами.

ТИПОРАЗМЕР АДАПТЕРА:

Обозначение базовой комплектации	Рабочее напряжение, кВ	Количество подсоединений	Сечение жил, кв. мм	Размер упаковки – длина*ширина*высота, м / объем упаковки, куб. м	Вес упаковки, кг
РИКС-10-70/300 М16	10	3 (к-т на 3 фазы)	70, 95, 120, 150, 185, 240, 300	0,24∗0,19∗x0,16 / 0,0073	1,60

Базовая комплектация адаптера включает все необходимые элементы для монтажа, в том числе:

- корпус силиконовый;
- заглушку силиконовую;
- шпильку М16/М12;
- гайку М12 с плоской и пружинной шайбами;
- смазку силиконовую.

Монтаж адаптеров РИКС-10 возможен только с муфтами, укомплектованными наконечниками, имеющими отверстие в контактной площадке под шпильку резьбовую М16.

Условное обозначение адаптера содержит следующую информацию:

- **Р** - разъемный;
- **И** - изолятор;
- **К** - для концевых муфт;
- **С** - материал изолятора - силиконовый каучук;
- **10** - номинальное напряжение эксплуатации адаптера, кВ;
- **70/300** - диапазон сечений жил кабельных муфт, с которыми применяется, кв. мм;
- **М16** - размер резьбы шпильки под отверстие контактной площадки наконечника.

Разъемные изоляторы – адаптеры концевых муфт, силиконовые, неэкранированные на напряжение 20 кВ РИКС-20 ГринЭнерго

Разъемные изоляторы – адаптеры концевых муфт РИКС-20 ГринЭнерго, силиконовые, неэкранированные, комплекты на 3 фазы, предназначены для изоляции и герметизации мест подключения концевых муфт на напряжение до 20 кВ в ячейках распределительных устройств с газовой изоляцией, оборудованных резьбовыми вводными изоляторами (бушингами) типа «С», с максимальной токовой нагрузкой 630 А.

Климатическое исполнение адаптеров У, категория размещения 2-5 по ГОСТ 15150-69.

Адаптеры эксплуатируются при температуре окружающей среды от -45 до +50 ˚С.

Адаптеры соответствуют ГОСТ 34839-2022 и ТУ 27.33.13-003-61566566-2026.



Разъемные изоляторы - адаптеры могут применяться с концевыми муфтами внутренней установки для одножильного или трехжильного кабеля с сечением жил от 70 до 300 кв. мм типов:

- 1ПКВт-20;
- 3ПКВтп-20, 3ПКВтпБ-20

и их аналогами.

ОСНОВНЫЕ ТИПОРАЗМЕРЫ АДАПТЕРОВ:

Обозначение базовой комплектации	Рабочее напряжение, кВ	Количество подсоединений	Сечение жил, кв. мм	Размер упаковки – длина*ширина*высота, мм / объем упаковки, куб. м	Вес упаковки, кг
РИКС-20-70/150 М16	20	3 (к-т на 3 фазы)	70, 95, 120, 150	260*220*220 / 0,0126	3,65
РИКС-20-150/300 М16			150, 185, 240, 300		3,80

Базовая комплектация адаптера включает все необходимые элементы для монтажа, в том числе:

- корпус силиконовый;
- заглушку полимерную резьбовую;
- шпильку М16/М16;
- шайбы М16 плоские, пружинные;
- гайку М16 (только для типоразмера 150/300);
- смазку силиконовую.

Монтаж адаптеров РИКС-20 возможен только с муфтами, укомплектованными наконечниками, имеющими отверстие в контактной площадке под шпильку резьбовую М16.

Условное обозначение адаптера содержит следующую информацию:

- **Р** - разъемный;
- **И** - изолятор;
- **К** - для концевых муфт;
- **С** - материал изолятора - силиконовый каучук;
- **20** - номинальное напряжение эксплуатации адаптера, кВ;
- **70/150** - диапазон сечений жил кабельных муфт, с которыми применяется, кв. мм;
- **М16** - размер резьбы шпильки под отверстие контактной площадки наконечника.

Уплотнители кабельных проходов термоусаживаемые УКПт



Уплотнители кабельных проходов УКПт ГринЭнерго предназначены для герметизации асбоцементных, полимерных и стальных труб, используемых в качестве кабельных вводов в зданиях, подземных переходах и кабельных проходах под дорожным покрытием.

Уплотнители устойчивы к ультрафиолетовому излучению и погодным условиям. Благодаря наличию мастичных герметиков, комплекты УКПт могут применяться как при одиночной, так и при групповой прокладке кабеля.

По внутренней поверхности термоусаживаемых манжет нанесен слой термоплавкого клея. При усадке клеевой слой расплавляется, заполняет все неровности микрорельефа и обеспечивает полную герметичность соединений.

ТИПОРАЗМЕРЫ УПЛОТНИТЕЛЕЙ:

Обозначение базовой комплектации	Внутренний диаметр до усадки, мм	Внутренний диаметр после полной усадки, мм	Размер упаковки – длина*ширина*высота, м / объем упаковки, куб. м
УКПт 130/28	130	28	0,4*0,2*0,1 / 0,008
УКПт 175/55	175	55	
УКПт 235/55	235	55	

Условное обозначение уплотнителя содержит следующую информацию:

- **У** - уплотнитель;
- **К** - кабельных;
- **П** - проходов;
- **т** - термоусаживаемый;
- **175** - внутренний диаметр уплотнителя до усадки, мм;
- **55** - внутренний диаметр уплотнителя после полной усадки, мм.

Концевые муфты внутренней и наружной установки для бронированного кабеля с пластмассовой изоляцией на напряжение до 1 кВ 4, 5ПКВНтпБ-1 ОСВ ГринЭнерго



Концевые муфты внутренней и наружной установки 4, 5 ПКВНтпБ-1 ОСВ ГринЭнерго на основе термоусаживаемых изделий предназначены для оконцевания четырех- или пятижильных кабелей с пластмассовой изоляцией с броней на переменное напряжение до 1 кВ, частотой 50 Гц. Муфты адаптированы для применения в сетях уличного освещения.

Климатическое исполнение муфт УХЛ, категория размещения 1-5 по ГОСТ 15150-69.

Муфты эксплуатируются при температуре окружающей среды от -60 до +50 ˚С.

Муфты соответствуют ГОСТ 34839-2022 и ТУ 27.33.13-001-61566566-2023.

Муфты могут применяться с кабелями бронированными стальными лентами, с алюминиевыми и медными жилами сечением от 10 до 50 кв. мм типов:

- АВБбШв-1, АПБбШв-1,
- ВБбШв-1, ПБбШв-1 и их аналогами.

ОСНОВНЫЕ ТИПОРАЗМЕРЫ МУФТ:

Обозначение базовой комплектации	Рабочее напряжение, кВ	Количество жил кабеля	Сечение жил, кв. мм	Размер упаковки – длина*ширина*высота, м / объем упаковки, куб. м
4ПКВНтпБ-1-10/16-бн ОСВ	1	4	10, 16	0,4*0,1*0,1 / 0,004
4ПКВНтпБ-1-10/25-бн ОСВ			10, 16, 25	
4ПКВНтпБ-1-10/50-бн ОСВ			10, 16, 25, 35, 50	
4ПКВНтпБ-1-16/25-бн ОСВ			16, 25	
4ПКВНтпБ-1-16/35-бн ОСВ			16, 25, 35	
4ПКВНтпБ-1-25/50-бн ОСВ			25, 35, 50	
5ПКВНтпБ-1-10/16-бн ОСВ		5	10, 16	
5ПКВНтпБ-1-10/25-бн ОСВ			10, 16, 25	
5ПКВНтпБ-1-10/50-бн ОСВ			10, 16, 25, 35, 50	
5ПКВНтпБ-1-16/25-бн ОСВ			16, 25	
5ПКВНтпБ-1-16/35-бн ОСВ			16, 25, 35	

Базовая комплектация муфты включает все необходимые элементы для монтажа, в том числе:

- термоусаживаемые трубки с нанесённым методом соэкструзии внутренним клеевым слоем;
- термоусаживаемую перчатку;
- комплект непаяного заземления.

Муфты поставляются без наконечников в комплекте.

Условное обозначение муфт содержит следующую информацию:

- **4** - количество жил кабеля, с которым муфта применяется;
- **П** - пластмассовая изоляция;
- **К** - концевая муфта;
- **ВН** - внутренней и наружной установки;
- **т** - термоусаживаемая технология;
- **п** - в конструкции применяются термоусаживаемые перчатки;
- **Б** - для кабеля с броней;
- **1** - номинальное напряжение эксплуатации муфты, кВ;
- **10/25** - диапазон сечений жил кабеля, кв. мм;
- **-бн** - без болтовых наконечников в комплекте;
- **ОСВ** - для сетей уличного освещения.

Комплектующие для сетей освещения. Предохранители, корпуса предохранителей, комплекты предохранителя с корпусом



Предохранитель D01-gL ГринЭнерго

Предохранители (плавкие вставки) D01-gL ГринЭнерго предназначены для защиты электрических цепей от перегрузок и коротких замыканий в промышленных и бытовых электроустановках. Они обеспечивают безопасность оборудования, предотвращая повреждения и возгорания при аварийных ситуациях.

Форм-фактор - D01 - E14.

Время-токовая характеристика, стандартная, gG/gL для защиты кабельных линий и отдельных устройств.

Номинальное напряжение - 400 В.

Варианты значения номинального тока - 2, 4, 6, 10 А.

Корпус предохранителя ПП-1 (D01 - E14) (GURO-B-6770) ГринЭнерго

Корпус предохранителя проходного типа GURO-B-6770 ГринЭнерго предназначен для установки в корпусах светильников, а также в опорах освещения, в том числе компактных. Корпус имеет разборную конструкцию с резьбовым соединением и может устанавливаться непосредственно на питающий провод светильника.

Предохранитель (плавкая вставка) вставляется внутрь корпуса. Проводники зажимаются в корпусе при помощи винтовых зажимов.

Материал корпуса - погодо- и ультрафиолетостойкая пластмасса.







Предохранитель D01 gl в комплекте с корпусом ПП-1 (E14) (GURO-B-6770) ГринЭнерго

Предохранители (плавкие вставки) D01-gL ГринЭнерго предназначены для защиты электрических цепей от перегрузок и коротких замыканий в промышленных и бытовых электроустановках.

Форм-фактор - D01 - E14.

Время-токовая характеристика, стандартная, gG/gL для защиты кабельных линий и отдельных устройств.

Номинальное напряжение - 400 вольт.

Варианты значения номинального тока предохранителя - 2, 4, 6, 10 А.

Комплектующие для сетей освещения. Клеммники для уличного освещения.

Клеммники КЕ ГринЭнерго

Предназначены для сетей уличного освещения, используются для соединения и разветвления алюминиевых и медных проводников внутри опор уличного освещения, стоек, металлических щитов.

Материалы: контактная часть - алюминиевый сплав, прижимные болты – оцинкованная сталь. Изолирующий корпус - поликарбонат.

Рабочее напряжение: до 1 кВ.

Рабочий диапазон температур – от -60 до +55°С и относительной влажности окружающей среды до 95%. Допускается применение клеммников при температуре окружающей среды до 80°С и относительной влажности 60%.

Соответствуют требованиям ГОСТ IEC 60947-7-1-2016.

Клеммник КЕ10.1 (Al 10-35/Cu 2.5-25) ГринЭнерго

Количество контактов - 4.
Сечение жил: Al 10-35 кв. мм, Cu 2,5-25 кв. мм.
Длина снятия изоляции 14-18 мм.





Клеммник КЕ10.3 (Al 10-35/Cu 2.5-25) ГринЭнерго

Количество контактов - 6.
Сечение жил: Al 10-35 кв. мм, Cu 2,5-25 кв. мм.
Длина снятия изоляции 14-18 мм.

Клеммник КЕ10.504 (Al 10-50/Cu 2.5-35) ГринЭнерго

Количество контактов - 4.
Сечение жил: Al 10-50 кв. мм, Cu 2,5-35 кв. мм.
Длина снятия изоляции 14-18 мм.





Клеммник КЕ10.506 (Al 10-50/Cu 2.5-35) ГринЭнерго

Количество контактов - 6.
Сечение жил: Al 10-50 кв. мм, Cu 2,5-35 кв. мм.
Длина снятия изоляции 14-18 мм.

Комплектующие для сетей освещения.
Комплекты клеммников.
Крышки силиконовые.



Комплект клеммников НК-15
(SV-15: 3х КЕ 10.1+1х КЕ 10.3) ГринЭнерго:

- Клеммник КЕ10.1 (Al 10-35/Cu 2,5-25) ГринЭнерго - 3 шт.
- Клеммник КЕ10.3 (Al 10-35/Cu 2,5-25) ГринЭнерго - 1 шт.
- Провод заземления желто-зеленый с наконечником 16-350 ГринЭнерго - 1 шт.

Комплект клеммников НК-15.5
(SV-15.5: 4х КЕ 10.1+1х КЕ 10.3) ГринЭнерго:



- Клеммник КЕ10.1 (Al 10-35/Cu 2,5-25) ГринЭнерго - 4 шт.
- Клеммник КЕ10.3 (Al 10-35/Cu 2,5-25) ГринЭнерго - 1 шт.
- Провод заземления желто-зеленый с наконечником 16-350 ГринЭнерго - 1 шт.



Комплект клеммников НК-50
(SV-50: 3х КЕ10.504+1х КЕ10.506) ГринЭнерго:

- Клеммник КЕ10.504 (Al 10-50/Cu 2,5-35) ГринЭнерго - 3 шт.
- Клеммник КЕ10.506 (Al 10-50/Cu 2,5-35) ГринЭнерго - 1 шт.
- Провод заземления желто-зеленый с наконечником 16-350 ГринЭнерго - 1 шт.

Комплект клеммников КПО-50.4.4 IP23/33
(4 х Al 4х10-50/Cu 4х1.5-35 + Cu 3х1.5-2.5) ГринЭнерго:



- Клеммник КО10.504 синий IP23/IP33 (Al 4х10-50/Cu 4х1,5-35+Cu х1,5-2,5) ГринЭнерго - 1 шт.
- Клеммник КО10.504 желтый IP23/IP33 (Al 4х10-50/Cu 4х1,5-35+Cu 3х1,5-2,5) ГринЭнерго - 1 шт.
- Клеммник КО10.504 зеленый IP23/IP33 (Al 4х10-50/Cu 4х1,5-35+Cu 3х1,5-2,5) ГринЭнерго - 1 шт.
- Клеммник КО10.504 красный IP23/IP33 (Al 4х10-50/Cu 4х1,5-35 + Cu 3х1,5-2,5) ГринЭнерго – 1 шт
- Провод заземления желто-зеленый с наконечником 16-350 ГринЭнерго- 1 шт

Комплект клеммников КПО-50.5.4 IP23/33
(5 х Al 4х10-50/Cu 4х1.5-35 + Cu 3х1.5-2.5) ГринЭнерго:



- Клеммник КО10.504 синий IP23/IP33 (Al 4х10-50/Cu 4х1,5-35+Cu 3х1,5-2,5) ГринЭнерго - 1 шт.
- Клеммник КО10.504 серый IP23/IP33 (Al 4х10-50/Cu 4х1,5-35+Cu 3х1,5-2,5) ГринЭнерго - 1 шт.
- Клеммник КО10.504 желтый IP23/IP33 (Al 4х10-50/Cu 4х1,5-35+Cu 3х1,5-2,5) ГринЭнерго - 1 шт.
- Клеммник КО10.504 зеленый IP23/IP33 (Al 4х10-50/Cu 4х1,5-35 + Cu 3х1,5-2,5) ГринЭнерго - 1 шт.
- Клеммник КО10.504 красный IP23/IP33 (Al 4х10-50/Cu 4х1.5-35 + Cu 3х1,5-2,5) ГринЭнерго - 1 шт.
- Провод заземления желто-зеленый с наконечником 16-350 ГринЭнерго - 1 шт.

Крышки силиконовые ГринЭнерго

Предназначены для дополнительной защиты 4-х и 6-и контактных клеммников.

Материал - силикон.

Варианты исполнения:

- для клеммников КЕ10.1 (N), КЕ10.504 (N), К4 ГринЭнерго;
- для клеммников КЕ10.3 (N), К6 ГринЭнерго.

Крышка защитная для клемников для КЕ10.1, КЕ10.504 ГринЭнерго.



Крышки силиконовые могут поставляться вместе с комплектами клеммников.

Наконечники и соединители из алюминиевого сплава:
- наконечники болтовые 1НБ ГринЭнерго
- соединители болтовые 2СБ ГринЭнерго

Наконечники болтовые из алюминиевого сплава 1НБ ГринЭнерго предназначены для оконцевания кабельных жил любого типа: алюминиевых и медных, круглых и секторных, моножильных и многопроволочных.

Каждый типоразмер наконечника рассчитан на несколько сечений кабельных жил.

Отверстие под жилу в корпусе наконечника смещено относительно его центра.

Технология монтажа наконечников на жилу кабеля - за счет срыва головок болтов, зажимающих жилу в корпусе наконечника. Момент срыва болтов нормируется диаметром проточек на нарезной части болта.

Лопатка болтовых наконечников расположена под углом по отношению к корпусу наконечников.

Материал корпуса и болтов: алюминиевый сплав.

Наконечники поставляются без дополнительного покрытия корпуса и болтов.

Рабочее напряжение: до 1 кВ включительно.



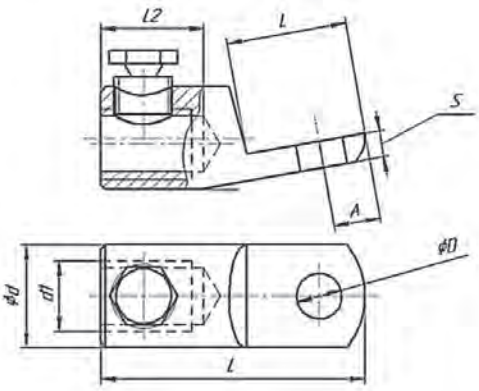

Наименование	Сечение, кв. мм	Количество болтов	Размер ключа для головки болта	Размеры, мм							
				L	L1	L2	S	D	d	d1	A
1НБ-16/25	16, 25	1	14	50	18	19	4	8,5	16	10	6
1НБ-25/50	25, 35, 50	1	14	62	32	23	7	10	19	12	11
1НБ-70/120	70, 95, 120	1	17	78	37	27	7	14	27	18	14
1НБ-150/240	150, 185, 240	1	17	90	41	33	9	16	35	24	16



Соединители болтовые из алюминиевого сплава 2СБ ГринЭнерго предназначены для соединения кабельных жил любого типа: алюминиевых и медных, круглых и секторных, моножильных и многопроволочных.

Каждый типоразмер соединителя рассчитан на несколько сечений кабельных жил.

Отверстие под жилу в корпусе соединителя смещено относительно его центра.

Соединитель имеет внутреннюю перегородку, выполненную механическим способом.

Технология монтажа соединителей на жилу кабеля - за счет срыва головок болтов, зажимающих жилу в корпусе соединителя. Момент срыва болтов нормируется диаметром проточек на нарезной части болта.

Материал корпуса и болтов: алюминиевый сплав.

Соединители поставляются без дополнительного покрытия корпуса и болтов.

Рабочее напряжение: до 1 кВ включительно.

Наименование	Сечение, кв. мм	Количество болтов	Размер ключа для головки болта	Размеры, мм			
				L	L2	d	d1
2СБ-10/25	10, 16, 25	2	12	50	20	16	10
2СБ-25/50	25, 35, 50	2	14	62	24	29	12
2СБ-70/120	70, 95, 120	2	17	78	25	27	18
2СБ-150/240	150, 185, 240	2	17	90	28	35	24

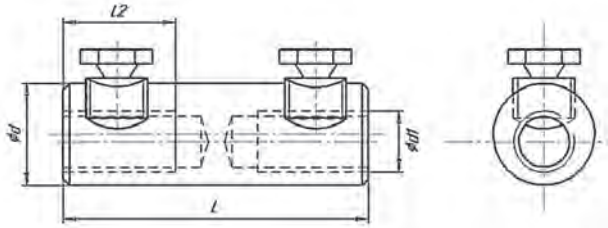

Наконечники болтовые из алюминиевого сплава с рядным расположением болтов 1-2НБ ГринЭнерго



Наконечники болтовые из алюминиевого сплава 1-2НБ ГринЭнерго предназначены для оконцевания кабельных жил любого типа: алюминиевых и медных, круглых и секторных, моножильных и многопроволочных.

Расположение болтов на корпусе наконечника - рядное.

Каждый типоразмер наконечника рассчитан на несколько сечений кабельных жил.

Отверстие под жилу в корпусе наконечника смещено относительно его центра и имеет зубчатый профиль.

Технология монтажа наконечников на жилу кабеля - за счет срыва головок болтов, зажимающих жилу в корпусе наконечника. Момент срыва болтов нормируется диаметром проточек на нарезной части болта.

Лопатка болтовых наконечников смещена относительно корпуса наконечника и выступает за его габариты.

Материал корпуса и болтов: алюминиевый сплав.

Наконечники поставляются без дополнительного покрытия корпуса и болтов.

Рабочее напряжение: до 10 кВ включительно.

Наименование	Сечение, кв. мм	Количество болтов	Размер ключа для головки болта	Размеры, мм							
				L	L1	L2	S	D	d	d1	A
1НБ-10/25	10, 16, 25	1	12	38	15	17	6	6,5	14	8	7
2НБ-25/50	25, 35, 50	2	14	68,5	21,5	33	9	10,5	19	12	10
2НБ-70/120	70, 95, 120	2	17	103	40	48	12,5	13	27,5	18	13,75
2НБ-150/240	150, 185, 240	2	17	118	43	58	14	13	37	26	19

Наконечник 1НБ-10/25

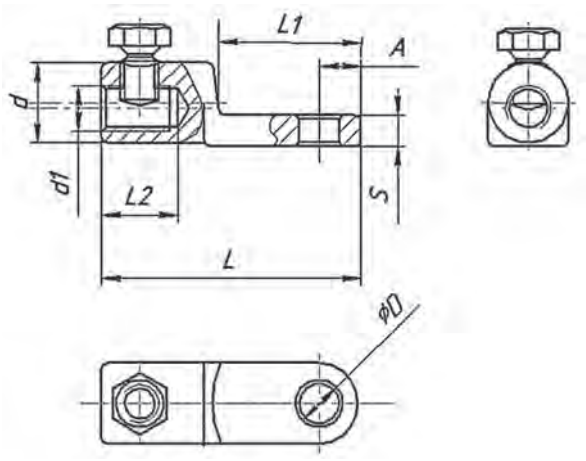

Наконечники 2НБ-25/50, -70/120, -150/240

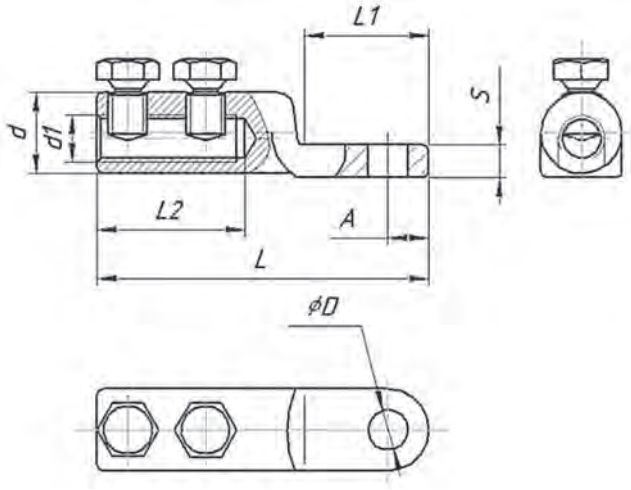

Соединители болтовые из алюминиевого сплава с рядным расположением болтов 4СБ ГринЭнерго



Соединители болтовые из алюминиевого сплава 4СБ ГринЭнерго предназначены для соединения кабельных жил любого типа: алюминиевых и медных, круглых и секторных, моножильных и многопроволочных.

Расположение болтов на корпусе соединителя - рядное.

Каждый типоразмер соединителя рассчитан на несколько сечений кабельных жил.

Отверстия под жилы в корпусе соединителя смещены относительно его центра и имеют зубчатый профиль.

Технология монтажа соединителей на жилу кабеля - за счет срыва головок болтов, зажимающих жилу в корпусе соединителя. Момент срыва болтов нормируется диаметром проточек на нарезной части болта.

Соединитель имеет внутреннюю перегородку, выполненную механическим способом из цельной заготовки.

Материал корпуса и болтов: алюминиевый сплав.

Соединители поставляются без дополнительного покрытия корпуса и болтов.

Рабочее напряжение: до 10 кВ включительно.

Наименование	Сечение, кв. мм	Количество болтов	Размер ключа для головки болта	Размеры, мм			
				L	L2	d	d1
4СБ-25/50	25, 35, 50	4	12	68	32,5	19	12
4СБ-70/120	70, 95, 120	4	17	89	42	26,5	18
4СБ-150/240	150, 185, 240	4	17	109	53	37	26

Соединители
4СБ-25/50, 4СБ-70/120, 4СБ-150/240

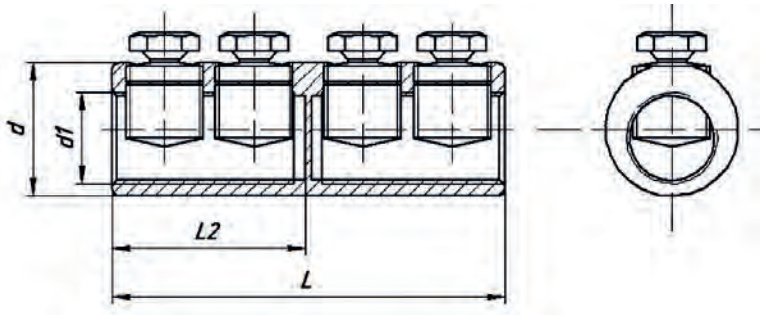

Наконечники болтовые из алюминиевого сплава с V-образным расположением болтов 2-ЗНБV ГринЭнерго



Наконечники болтовые из алюминиевого сплава 2-ЗНБV ГринЭнерго предназначены для оконцевания кабельных жил любого типа: алюминиевых и медных, круглых и секторных, моножильных и многопроволочных.

Расположение болтов на корпусе наконечника - V-образное под углом 50°.

Каждый типоразмер наконечника рассчитан на несколько сечений кабельных жил.

Отверстие под жилу в корпусе наконечника смещено относительно его центра и имеет зубчатый профиль.

Технология монтажа наконечников на жилу кабеля - за счет срыва головок болтов, зажимающих жилу в корпусе наконечника. Момент срыва болтов нормируется диаметром проточек на нарезной части болта.

Лопатка болтовых наконечников смещена относительно корпуса наконечника и выступает за его габариты.

Материал корпуса и болтов: алюминиевый сплав.

Наконечники поставляются без дополнительного покрытия корпуса и болтов.

Рабочее напряжение: до 10 кВ включительно.

Наименование*	Сечение, кв. мм	Количество болтов	Размер ключа для головки болта	Размеры, мм							
				L	L1	L2	S	D	d	d1	A
2НБV-25/50 (М10)	25, 35, 50	2	14	68,5	21,5	33	6	10,5	19	11	10
2НБV-70/120 (М12)	70, 95, 120	2	17	103	40	48	9	13	27,5	17	13,8
2НБV-70/120 (М16)	70, 95, 120	2	17	103	40	48	9	17	27,5	17	13,8
2НБV-150/240 (М12)	150, 185, 240	2	17	118	43	58	12,5	13	37	25	19
2НБV-150/240 (М16)	150, 185, 240	2	17	118	43	58	12,5	17	37	25	19
3НБV-300/400 (М12)	300, 400	3	17	140	43	76	15	13	42	25,5	21
3НБV-300/400 (М16)	300, 400	3	17	140	43	76	15	17	42	25,5	21
3НБV-500/630 (М20)	500, 630	3	17	156	50	85	16	21	52	33	26

* - в скобках указан размер контактного стержня.

Наконечники 2НБV-25/50, 2НБV-70/120, 2НБV-150/240

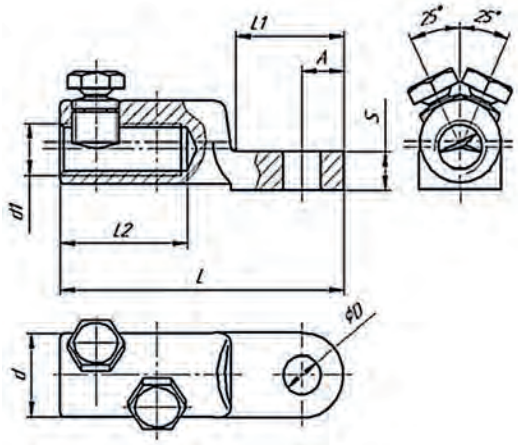

Наконечники 3НБV-300/400, 3НБV-500/630

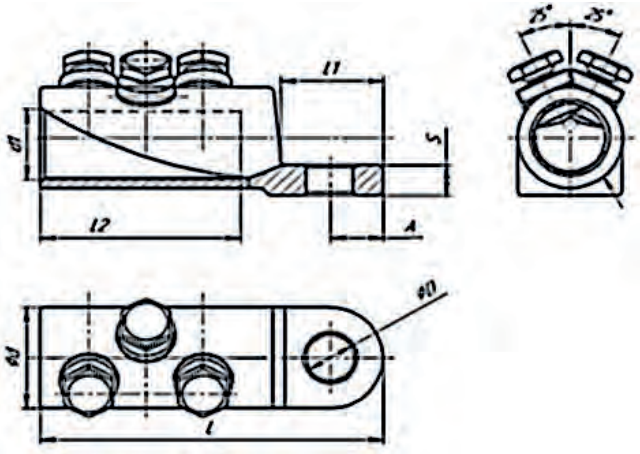

Соединители болтовые из алюминиевого сплава с V-образным расположением болтов 4СБV ГринЭнерго



Соединители болтовые из алюминиевого сплава 4СБV ГринЭнерго предназначены для соединения кабельных жил любого типа: алюминиевых и медных, круглых и секторных, моножильных и многопроволочных.

Расположение болтов на корпусе соединителя - V-образное.

Каждый типоразмер соединителя рассчитан на несколько сечений кабельных жил.

Отверстия под жилы в корпусе соединителя смещены относительно его центра и имеют зубчатый профиль.

Технология монтажа соединителей на жилу кабеля - за счет срыва головок болтов, зажимающих жилу в корпусе соединителя. Момент срыва болтов нормируется диаметром проточек на нарезной части болта.

Соединитель имеет внутреннюю перегородку, выполненную механическим способом из цельной заготовки.

Материал корпуса и болтов: алюминиевый сплав.

Соединители поставляются без дополнительного покрытия корпуса и болтов.

Рабочее напряжение: до 10 кВ включительно.

Наименование	Сечение, кв. мм	Количество болтов	Размер ключа для головки болта	Размеры, мм			
				L	L2	d	d1
4СБV-10/25	10, 16, 25	4	12	74,3	32,5	16	10
4СБV-25/50	25, 35, 50	4	12	68	31	19	12
4СБV-70/120	70, 95, 120	4	17	89	42	26,5	18
4СБV-150/240	150, 185, 240	4	17	109	51	37	26

Соединители 4СБV-10/25, 4СБV-25/50, 4СБV-70/120, 4СБV-150/240

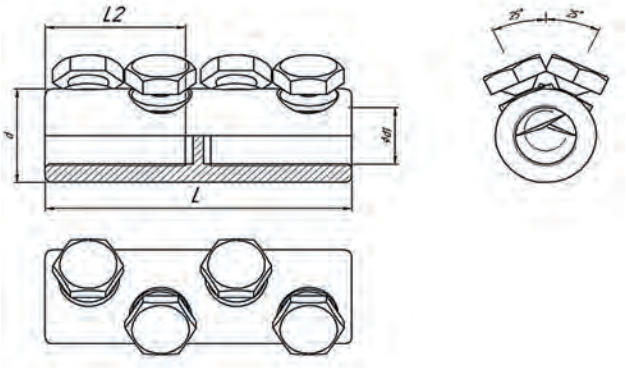

Наконечники болтовые из алюминиевого сплава симметричные с V-образным расположением болтов 2-ЗНСП ГринЭнерго



Наконечники болтовые из алюминиевого сплава 2-ЗНСП ГринЭнерго предназначены для оконцевания уплотненных круглых алюминиевых и медных многопроволочных жил кабелей с изоляцией из сшитого полиэтилена на среднее напряжение.

Расположение болтов на корпусе наконечника - V-образное под углом 50°.

Каждый типоразмер наконечника рассчитан на несколько сечений кабельных жил.

Отверстие под кабельную жилу в корпусе наконечника размещено симметрично по его центру, что обеспечивает равномерное распределение электрического поля.

Технология монтажа наконечников на жилу кабеля - за счет срыва головок болтов, зажимающих жилу в корпусе наконечника. Момент срыва болтов нормируется диаметром проточек на нарезной части болта.

Лопатка болтовых наконечников смещена относительно корпуса наконечника и выступает за его габариты.

Материал корпуса и болтов: алюминиевый сплав.

Наконечники поставляются без дополнительного покрытия корпуса и болтов.

Рабочее напряжение: до 35 кВ включительно.

Наименование*	Сечение, кв. мм	Количество болтов	Размер ключа для головки болта	Размеры, мм							
				L	L1	L2	S	D	d	d1	A
2НСП-25/50 (М10)	25, 35, 50	2	14	68,5	21,5	33	9	10,5	19	12	10
2НСП-70/120 (М12)	70, 95, 120	2	17	103	40	48	12,5	13	27,5	18	13,75
2НСП-70/120 (М16)	70, 95, 120	2	17	103	40	48	12,5	17	27,5	18	13,75
2НСП-150/240 (М12)	150, 185, 240	2	17	118	43	58	14	13	37	26	13,75
2НСП-150/240 (М16)	150, 185, 240	2	17	118	43	58	14	17	37	26	13,75
3НСП-300/400 (М12)	300, 400	3	17	110	43	52	14,3	13	36	25	14,5
3НСП-300/400 (М16)	300, 400	3	17	110	43	52	14,3	17	36	25	14,5
3НСП-500/630 (М16)	500, 630	3	17	140	43	76	15	17	42	27	21

* - в скобках указан размер контактного стержня.

Наконечники 2НСП-25/50, 2НСП-70/120, 2НСП-150/240

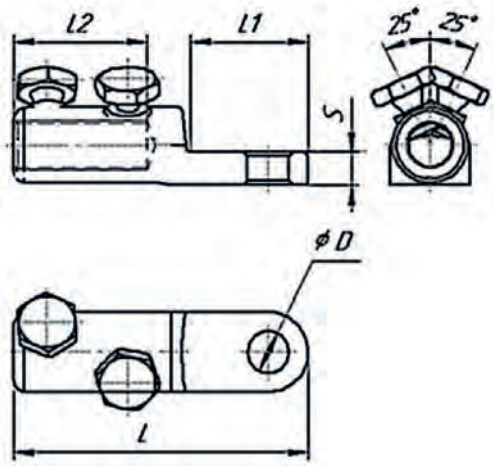

Наконечники 3НСП-300/400, 3НСП-500/630

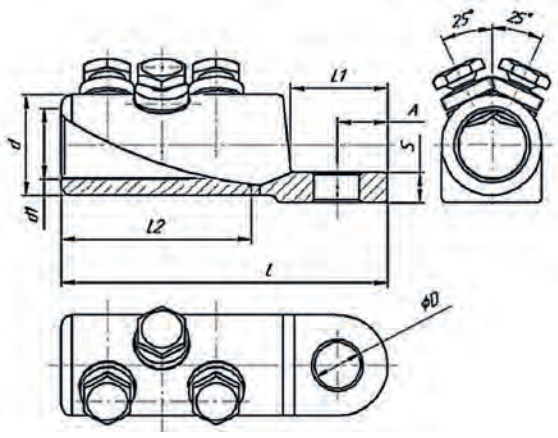

Соединители болтовые из алюминиевого сплава симметричные с V-образным расположением болтов 4-6ГСП ГринЭнерго



Соединители болтовые из алюминиевого сплава 4-6ГСП ГринЭнерго предназначены для соединения уплотненных круглых алюминиевых и медных многопроволочных жил кабелей с изоляцией из сшитого полиэтилена на среднее напряжение.

Расположение болтов на корпусе соединителя - V-образное под углом 50°.

Каждый типоразмер соединителя рассчитан на несколько сечений кабельных жил.

Отверстие под кабельную жилу в корпусе соединителя размещено симметрично по его центру, что обеспечивает равномерное распределение электрического поля.

Технология монтажа соединителя на жилы кабелей - за счет срыва головок болтов, зажимающих жилу в корпусе соединителей. Момент срыва болтов нормируется диаметром проточек на нарезной части болта.

Соединитель имеет внутреннюю перегородку, выполненную механическим способом из цельной заготовки.

Материал корпуса и болтов: алюминиевый сплав.

Соединители поставляются без дополнительного покрытия корпуса и болтов.

Рабочее напряжение: до 35 кВ включительно.

Наименование	Сечение, кв. мм	Количество болтов	Размер ключа для головки болта	Размеры, мм			
				L	L2	d	d1
4ГСП-25/50	25, 35, 50	4	14	77	37	19	12
4ГСП-70/120	70, 95, 120	4	17	100	48,5	27	18
4ГСП-150/240	150, 185, 240	4	17	115	56	37	24
6ГСП-300/400	300, 400	6	17	130	63,5	42	27
6ГСП-500/630	500, 630	6	17	200	98,5	54	36

Соединители 4ГСП-25/50, 4ГСП-70/120, 4ГСП-150/240

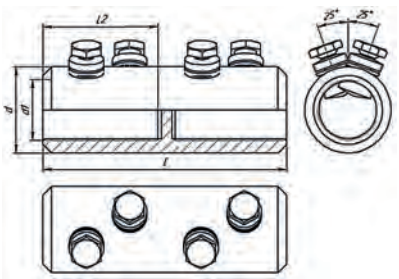

Соединители 6ГСП-300/400, 6ГСП-500/630

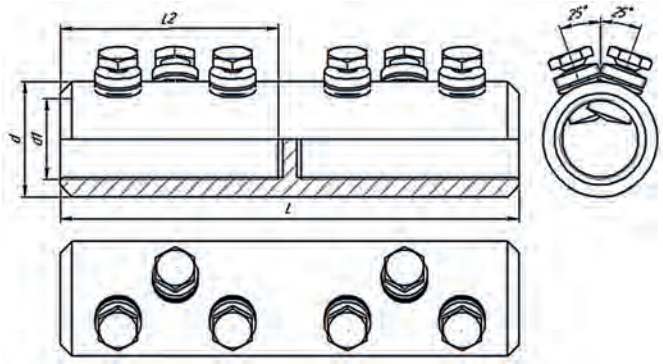

Наконечники болтовые из алюминиевого сплава с рядным расположением болтов НО ГринЭнерго



Наконечники болтовые из алюминиевого сплава НО ГринЭнерго предназначены для оконцевания кабельных жил любого типа: алюминиевых и медных, круглых и секторных, моножильных и многопроволочных.

Расположение болтов на корпусе наконечника - рядное.

Каждый типоразмер наконечника рассчитан на несколько сечений кабельных жил.

Отверстие под жилу в корпусе наконечника смещено относительно его центра и имеет зубчатый профиль.

Технология монтажа наконечников на жилу кабеля - за счет срыва головок болтов, зажимающих жилу в корпусе наконечника. Момент срыва болтов нормируется диаметром проточек на нарезной части болта.

Лопатка болтовых наконечников смещена относительно корпуса наконечника и выступает за его габариты.

Материал корпуса и болтов: алюминиевый сплав.

Наконечники поставляются без дополнительного покрытия корпуса и болтов.

Рабочее напряжение: до 10 кВ включительно.

Наименование	Сечение, кв. мм	Количество болтов	Размер ключа для головки болта	Размеры, мм							
				L	L1	L2	S	D	d	d1	A
НО-25/50	25, 35, 50	2	14	63	20	32,5	7	10,5	18,5	12	10
НО-70/120	70, 95, 120	2	17	82	28	43,5	10	13	26,5	18	13,25
НО-150/240	150, 185, 240	2	17	101	35	54	13	13	36,5	26	18,5

Наконечники
НО-25/50, НО-70/120, НО-150/240

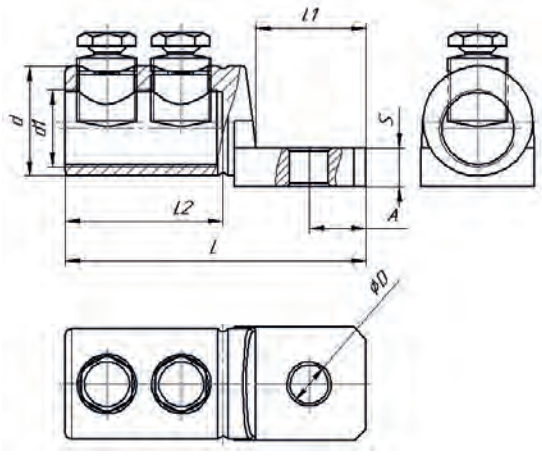

Наконечники болтовые из алюминиевого сплава на сечения жил кабеля от 300 до 1000 кв. мм НО ГринЭнерго



Наконечники болтовые из алюминиевого сплава НО ГринЭнерго предназначены для оконцевания круглых алюминиевых и медных многопроволочных жил сечением от 300 до 1000 кв. мм кабелей с бумажно-пропитанной изоляцией на среднее напряжение.

Расположение болтов на корпусе наконечника - оппозитное.

Каждый типоразмер наконечника рассчитан на одно сечение кабельной жилы.

Отверстие под кабельную жилу в корпусе наконечника размещено симметрично по его центру, что обеспечивает равномерное распределение электрического поля.

Технология монтажа наконечников на жилу кабеля - за счет срыва головок болтов, зажимающих жилу в корпусе наконечника. Момент срыва болтов нормируется диаметром проточек на нарезной части болта.

Лопатка болтовых наконечников смещена относительно корпуса наконечника и выступает за его габариты. В зависимости от варианта исполнения наконечники имеют разные размеры лопаток и расстояния между отверстиями под контактные болты.

Материал корпуса и болтов: алюминиевый сплав.

Наконечники поставляются без дополнительного покрытия корпуса и болтов.

Рабочее напряжение: до 35 кВ включительно.

Наименование	Сечение, кв. мм	Количество болтов	Размер ключа для головки болта	Размеры, мм									
				L	L1	L2	S	D	d	d1	A	A1	B
НО-300	300	3	17	149	60	60	16	12,5	38	25	30	30	55
НО-300-01	300	3	17	169	80	60	16	16,5	38	25	40	40	65
НО-300-02	300	3	17	179	90	60	16	16,5	38	25	50	50	75
НО-400	400	3	17	149	60	60	16	12,5	42	28	30	30	55
НО-400-01	400	3	17	169	80	60	16	16,5	42	28	40	40	65
НО-400-02	400	3	17	179	90	60	16	16,5	42	28	50	50	75
НО-500	500	5	17	171	60	80	20	12,5	48	31	25	25	55
НО-500-01	500	5	17	191	80	80	20	16,5	48	31	40	40	70
НО-500-02	500	5	17	201	90	80	20	16,5	48	31	50	50	80
НО-625	625	5	17	171	60	80	20	12,5	54	35	25	25	55
НО-625-01	625	5	17	191	80	80	20	16,5	54	35	40	40	70
НО-625-02	625	5	17	201	90	80	20	16,5	54	35	50	50	80
НО-800	800	5	17	192	80	85	22	16,5	59	39	40	40	70
НО-800-01	800	5	17	202	90	85	22	16,5	59	39	50	50	80
НО-1000	1000	7	17	232	90	115	22	16,5	64	42	50	50	80

Наконечники НО-300, НО-400

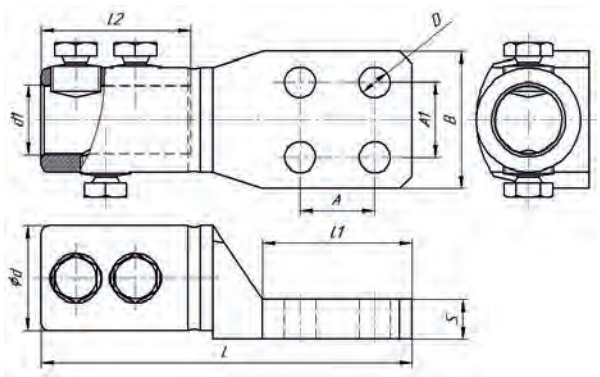

Наконечники НО-500, НО-625, НО-800, НО-1000

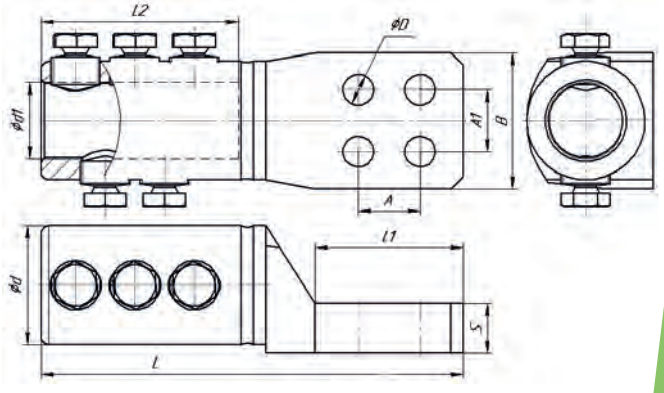

Наконечники болтовые из алюминиевого сплава на сечения жил кабеля от 300 до 800 кв. мм НО исполнение -03 ГринЭнерго



Наконечники болтовые из алюминиевого сплава НО исполнение -03 ГринЭнерго предназначены для оконцевания круглых алюминиевых и медных многопроволочных жил сечением от 300 до 800 кв.мм кабелей с бумажно-пропитанной изоляцией на среднее напряжение.

Расположение болтов на корпусе наконечника - оппозитное.

Каждый типоразмер наконечника рассчитан на одно сечение кабельной жилы.

Отверстие под кабельную жилу в корпусе наконечника размещено симметрично по его центру, что обеспечивает равномерное распределение электрического поля.

Технология монтажа наконечников на жилу кабеля - за счет срыва головок болтов, зажимающих жилу в корпусе наконечника. Момент срыва болтов нормируется диаметром проточек на нарезной части болта.

Лопатка болтовых наконечников смещена относительно корпуса наконечника и выступает за его габариты.

Наконечники в исполнении -03 имеют одно отверстие для контактного стержня в лопатке.

Материал корпуса и болтов: алюминиевый сплав.

Наконечники поставляются без дополнительного покрытия корпуса и болтов.

Рабочее напряжение: до 35 кВ включительно.

Наименование	Сечение, кв. мм	Количество болтов	Размер ключа для головки болта	Размеры, мм							
				L	L1	L2	S	D	d	d1	A
НО-300-03	300	3	17	123,5	42,5	60	16	13	38	25	18,5
НО-400-03	400	3	17	123,5	47,85	60	16	13	42	27	18,5
НО-500-03	500	5	17	163	57	80	16	13	48	31	25
НО-625-03	625	5	17	163	57	83	16	13	54	35	25
НО-800-03	800	5	17	160	56	86	20	17	59	39	30

Наконечники НО-300-03, НО-400-03

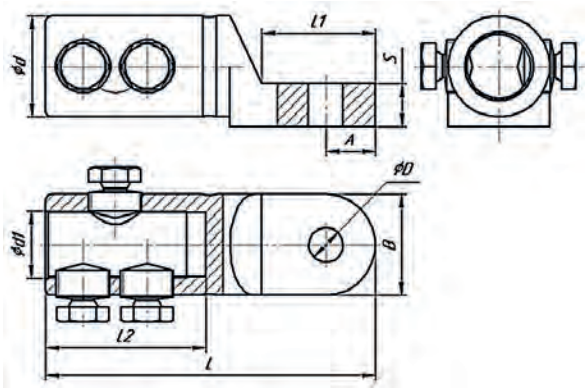

Наконечники НО-500-03, НО-625-03, НО-800-03

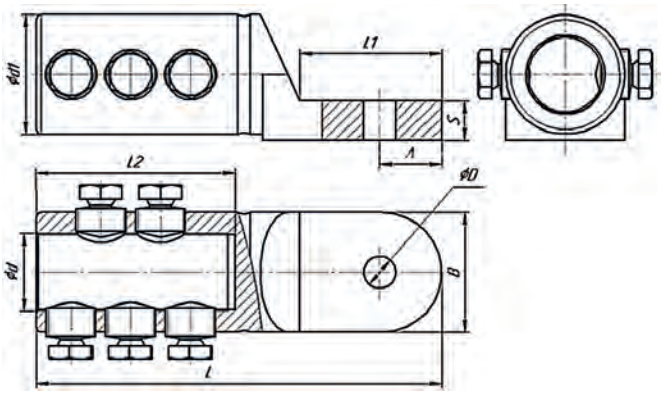

Соединители болтовые из алюминиевого сплава на сечения жил от 300 до 800 кв. мм ГО ГринЭнерго



Соединители болтовые из алюминиевого сплава ГО ГринЭнерго предназначены для соединения круглых алюминиевых и медных многопроволочных жил сечением от 300 до 800 кв.мм кабелей с бумажно-пропитанной изоляцией на среднее напряжение.

Расположение болтов на корпусе соединителя - оппозитное.

Каждый типоразмер соединителя рассчитан на одно сечение кабельной жилы.

Отверстие под кабельную жилу в корпусе соединителя размещено симметрично по его центру, что обеспечивает равномерное распределение электрического поля.

Технология монтажа соединителя на жилы кабелей - за счет срыва головок болтов, зажимающих жилу в корпусе соединителей. Момент срыва болтов нормируется диаметром проточек на нарезной части болта.

Соединитель имеет внутреннюю перегородку, выполненную механическим способом из цельной заготовки.

Материал корпуса и болтов: алюминиевый сплав.

Соединители поставляются без дополнительного покрытия корпуса и болтов.

Рабочее напряжение: до 35 кВ включительно.

Наименование	Сечение, кв. мм	Количество болтов	Размер ключа для головки болта	Размеры, мм			
				L	L2	d	d1
ГО-300	300	6	17	110	53,5	38	25
ГО-400	400	6	17	110	53,5	42	28
ГО-500	500	10	17	160	78,5	48	31
ГО-625	625	10	17	160	78,5	54	35
ГО-800	800	10	17	170	83,5	59	39

Соединители ГО-300, ГО-400

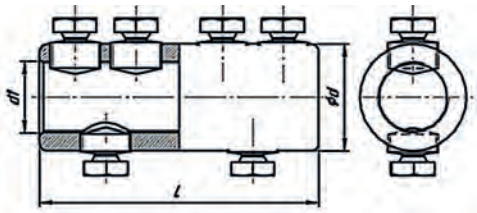

Соединители ГО-500, ГО-625, ГО-800

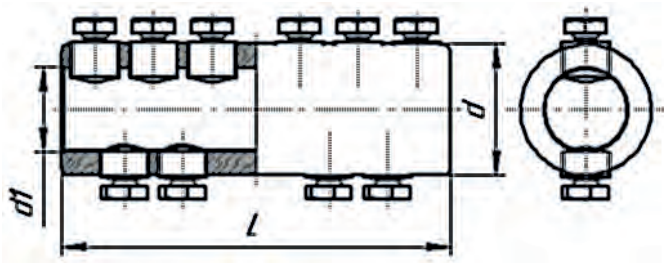

Наконечники болтовые из алюминиевого сплава на сечения жил кабеля от 300 до 1000 кв. мм НС ГринЭнерго



Наконечники болтовые из алюминиевого сплава НС ГринЭнерго предназначены для оконцевания круглых уплотненных алюминиевых и медных многопроволочных жил сечением от 300 до 1000 кв.мм кабелей с изоляцией из сшитого полиэтилена на среднее напряжение.

Расположение болтов на корпусе наконечника - оппозитное.

Каждый типоразмер наконечника рассчитан на одно сечение кабельной жилы.

Отверстие под кабельную жилу в корпусе наконечника размещено симметрично по его центру, что обеспечивает равномерное распределение электрического поля.

Технология монтажа наконечников на жилу кабеля - за счет срыва головок болтов, зажимающих жилу в корпусе наконечника. Момент срыва болтов нормируется диаметром проточек на нарезной части болта.

Лопатка болтовых наконечников смещена относительно корпуса наконечника и выступает за его габариты. В зависимости от варианта исполнения наконечники имеют разные размеры лопаток и расстояния между отверстиями под контактные болты.

Материал корпуса и болтов: алюминиевый сплав.

Наконечники поставляются без дополнительного покрытия корпуса и болтов.

Рабочее напряжение: до 35 кВ включительно.

Наименование	Сечение, кв. мм	Количество болтов	Размер ключа для головки болта	Размеры, мм									
				L	L1	L2	S	D	d	d1	A	A1	B
НС-300	300	3	17	159	60	70	16	12,5	38	24	30	30	55
НС-300-01	300	3	17	179	80	70	16	16,5	38	24	40	40	65
НС-300-02	300	3	17	189	90	70	16	16,5	38	24	50	50	75
НС-400	400	3	17	159	60	70	16	12,5	42	27	30	30	55
НС-400-01	400	3	17	179	80	70	16	16,5	42	27	40	40	65
НС-400-02	400	3	17	189	90	70	16	16,5	42	27	50	50	75
НС-500	500	5	17	183	60	95	16	12,5	46	29	30	30	55
НС-500-01	500	5	17	203	80	95	20	16,5	46	29	40	40	70
НС-500-02	500	5	17	213	90	95	20	16,5	46	29	50	50	80
НС-625	625	5	17	183	60	95	20	12,5	52	34	30	30	55
НС-625-01	625	5	17	203	80	95	20	16,5	52	34	40	40	70
НС-625-02	625	5	17	213	90	95	20	16,5	52	34	50	50	80
НС-800	800	5	17	207	80	100	22	16,5	59	37	40	40	70
НС-800-01	800	5	17	217	90	100	22	16,5	59	37	50	50	80
НС-1000	1000	7	17	242	90	125	22	16,5	64	42	50	50	80

Наконечники НС-300, НС-400

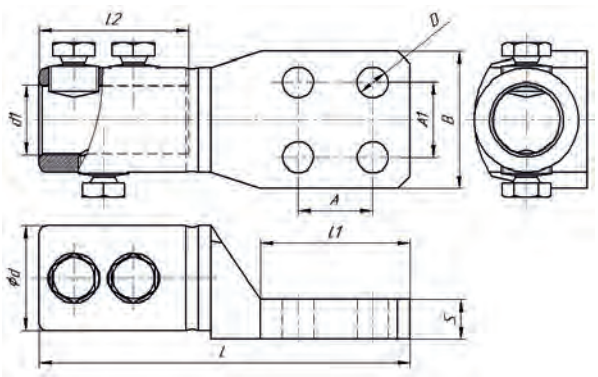

Наконечники НС-500, НС-625, НС-800, НС-1000

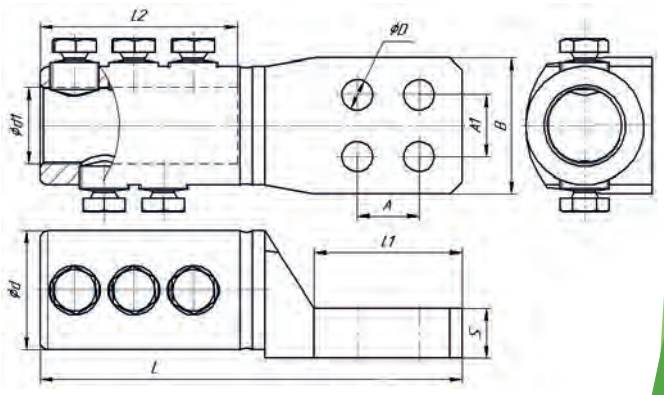

Наконечники болтовые из алюминиевого сплава на сечения жил кабеля от 300 до 800 кв. мм НС исполнение -03 ГринЭнерго



Наконечники болтовые из алюминиевого сплава НС исполнение -03 ГринЭнерго предназначены для оконцевания круглых уплотненных алюминиевых и медных многопроволочных жил сечением от 300 до 800 кв.мм кабелей с изоляцией из сшитого полиэтилена на среднее напряжение.

Расположение болтов на корпусе наконечника - оппозитное.

Каждый типоразмер наконечника рассчитан на одно сечение кабельной жилы.

Отверстие под кабельную жилу в корпусе наконечника размещено симметрично по его центру, что обеспечивает равномерное распределение электрического поля.

Технология монтажа наконечников на жилу кабеля - за счет срыва головок болтов, зажимающих жилу в корпусе наконечника. Момент срыва болтов нормируется диаметром проточек на нарезной части болта.

Лопатка болтовых наконечников смещена относительно корпуса наконечника и выступает за его габариты.

Наконечники в исполнении -03 имеют одно отверстие для контактного стержня в лопатке.

Материал корпуса и болтов: алюминиевый сплав.

Наконечники поставляются без дополнительного покрытия корпуса и болтов.

Рабочее напряжение: до 35 кВ включительно.

Наименование	Сечение, кв. мм	Количество болтов	Размер ключа для головки болта	Размеры, мм							
				L	L1	L2	S	D	d	d1	A
НС-300-03	300	3	17	133,5	42,5	70	16	13	38	24	18,5
НС-400-03	400	3	17	133,5	47,85	70	16	13	42	27	18,5
НС-500-03	500	5	17	175	57	95	16	13	46	29	25
НС-625-03	625	5	17	175	57	95	16	13	52	34	25
НС-800-03	800	5	17	174	56	100	20	17	59	37	30

Наконечники НС-300-03, НС-400-03

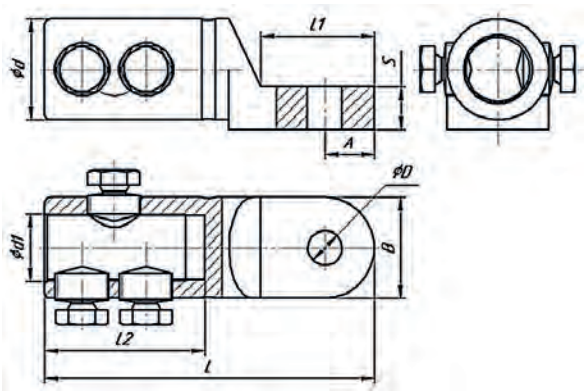

Наконечники НС-500-03, НС-625-03, НС-800-03

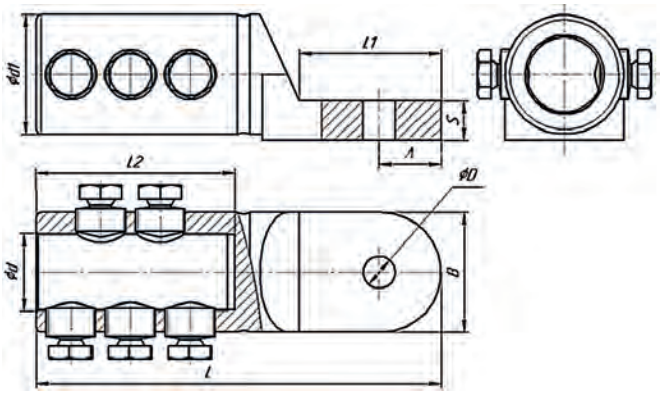

Соединители болтовые из алюминиевого сплава на сечения жил от 300 до 1000 кв. мм ГС ГринЭнерго



Соединители болтовые из алюминиевого сплава ГС ГринЭнерго предназначены для соединения круглых алюминиевых и медных уплотненных многопроволочных жил сечением от 300 до 1000 кв.мм кабелей с изоляцией из сшитого полиэтилена на среднее напряжение.

Расположение болтов на корпусе соединителя - оппозитное.

Каждый типоразмер соединителя рассчитан на одно сечение кабельной жилы.

Отверстие под кабельную жилу в корпусе соединителя размещено симметрично по его центру, что обеспечивает равномерное распределение электрического поля.

Технология монтажа соединителя на жилы кабелей - за счет срыва головок болтов, зажимающих жилу в корпусе соединителей. Момент срыва болтов нормируется диаметром проточек на нарезной части болта.

Материал корпуса и болтов: алюминиевый сплав.

Соединители поставляются без дополнительного покрытия корпуса и болтов.

Рабочее напряжение: до 35 кВ включительно.

Наименование	Сечение, кв. мм	Количество болтов	Размер ключа для головки болта	Размеры, мм		
				L	d	d1
ГС-300	300	6	17	130	38	24
ГС-400	400	6	17	130	42	27
ГС-500	500	10	17	180	46	30
ГС-625	625	10	17	180	52	34
ГС-800	800	10	17	190	59	37
ГС-1000	1000	14	17	240	64	42

Соединители ГС-300, ГС-400

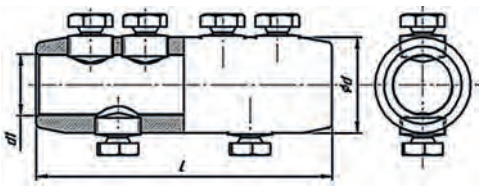

Соединители ГС-500, ГС-625, ГС-800

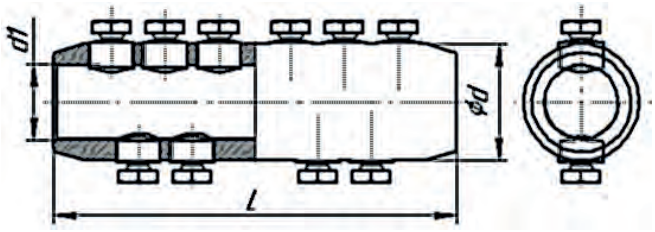

Соединители ГС-1000

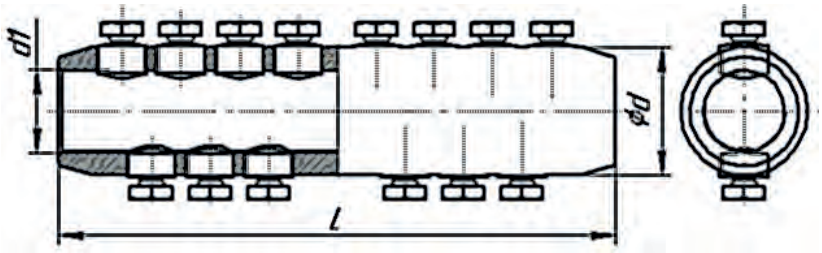

ООО «ГринЭнергоСнаб»
Московская область, город Подольск,
улица Лобачева, д. 7/3, стр. 5.
+7 (495) 109-04-56
info@grinenergo.ru
https://grinenergo.ru